CYLLI 500 INF MP 3/4/5K DALI

E7021169

Cylli infälld MP har ett har en mikroprismatisk avskärmning för optimal ljuskomfort. Spridningsvinkel 80°. Stomme av aluminium och mikroprismatiskt bländskydd av akryl (PMMA). Ställbart ljusflöde och färgtemperatur. Kapslingsklass är IP44 underifrån i tätt tak, IP20 ovanifrån. Monteras infälld i undertak. Taktjocklek 5-60 mm. I mjuka undertak används med fördel monteringsskiva, beställ separat. Levereras med separat drivdon typ DALI/Switch&Dim för extern styrning och 2 m 4x1 mm² anslutningsledning med fri ände. Cylli finns även för utanpåliggande och pendlat montage. Ställbart ljusflöde i tre lägen via dip-switchar direkt på drivdonet och ställbar färgtemperatur 3000K/4000K/5000K via koppling mellan drivdon och stomme, se lumentabell under bilder eller längre ned på produktsidan alt. montageanvisning. Fabriksinställning ljusflöde är medel (MO).

Ljustekniska data	
Bibehållet ljusflöde vid genomsnittlig livslängd 100 000 tim (25 °C omgivning)	77 %
Bibehållet ljusflöde vid genomsnittlig livslängd 50 000 tim (25 °C omgivning)	90 %
Flimmervärde Pst LM	0.2
Färgbeständighet (McAdam ellipse)	SDCM3
Färgtemperatur	3000...5000 K
Färgtemperatur justerbar	Lägen
Färgtolkningsindex (CRI/Ra)	80-89
Justerbar ljusfördelning	Nej
Ljusfördelning	Symmetrisk
Ljuskälla	LED (ej utbytbar)
Ljusspridningsvinkel	>80° (extremt bredstrålande)
Ljusuttag	Direkt
Nominell omgivningstemperatur enligt IEC 62722-2-1	-20...45 °C
Nominellt ljusflöde (IEC 62722-2-1)	4540...0 lm
Elektriska data	
Distorsion (THD)	15 %
Drivdon	LED-drivdon (konstantström)
Drivdon ingår	Ja
Effektfaktor	0.95
Justering ljusflöde	Steglöst reglerbar
Ljusutbyte	111...0 lm/W
Max. antal armaturer per automatsäkring B16 (MCB)	27
Max. antal armaturer per automatsäkring C10 (MCB)	28
Max. antal armaturer per automatsäkring C16 (MCB)	45
Max. antal don MCB B10A	17
Max. systemeffekt	41 W
Märkspänning	220...240 V
Märkström	600...1050 mA
Spänningstyp	AC
Stroboskopeffektvärde SVM	0.1
Dimensioner	
Diameter (yttermått)	520 mm
Höjd/Djup	75 mm

Dimensioner (forts)	
Inbyggnadsdiameter	500 mm
Armatur med begränsad yttemperatur "D" (EN 60598-2-24)	Nej
Bluetoothstyrd	Nej
Dimmer med tryckknapp	Ja
Dimning bakkant (phase cut-off)	Nej
Dimning DALI-2	Ja
Dimning framkant (phase cut-on)	Nej
Dimning potentiometer (integrerad)	Nej
Dimningsbar	Ja
Kapslingsklass (IP) baksida	IP20
Kapslingsklass (IP) framsida	IP44
Skyddsklass (IEC 61140)	II
Slagtålighet (IK)	IK10
Utbytbart drivdon	Ja
Antal poler	4
Färg hus/kapsling/stomme	Vit
Ledararea	1 mm²
Lämplig för inbyggt/infällt montage	Ja
Lämplig för takmontering	Ja
Material hus/kapsling/stomme	Aluminium
Material Kupa/Kåpa	Plast (strukturerat)
Med ljuskälla	Ja
Med ljussensor	Nej
Med rörelsesensor	Nej
RAL-nummer	9003
Typ anslutning	Fri ledningsände
Typ av kabeldragning	Avslutning
Vikt	2.7 kg
Ytskydd hus/kapsling/stomme	Pulverlackerad

Måttritning

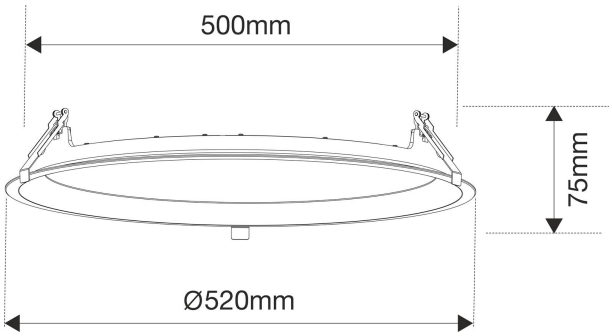

Ljusfördelningskurva

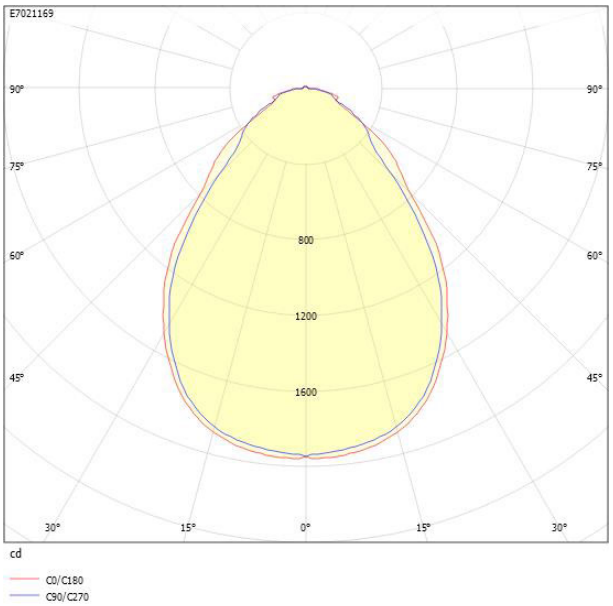

UGR-tabell

Beräkning av bländning enligt UGR

ρ Tak		80	70	70	50	50	80	70	70	50	50
ρ Vägg		60	50	30	50	30	60	50	30	50	30
ρ Golv		30	20	20	20	20	30	20	20	20	20
Rumsstorlek X	Y	Blickriktning tvärs till tvärsaxel					Blickriktning längs till tvärsaxel				
2H	2H	14.8	16.6	17.6	16.9	17.9	14.4	16.1	17.2	16.4	17.5
2H	3H	15.5	17.2	18.2	17.5	18.5	15.1	16.9	17.9	17.2	18.2
2H	4H	16.0	17.7	18.6	18.1	18.9	15.5	17.3	18.2	17.7	18.5
2H	6H	16.3	18.1	19.0	18.5	19.3	15.9	17.7	18.6	18.1	18.9
2H	8H	16.5	18.2	19.1	18.6	19.4	16.0	17.8	18.7	18.2	19.0
2H	12H	16.5	18.3	19.1	18.7	19.5	16.1	17.9	18.7	18.3	19.0
4H	2H	15.1	16.9	17.8	17.3	18.1	14.8	16.6	17.5	16.9	17.8
4H	3H	16.0	17.8	18.6	18.2	18.9	15.8	17.6	18.3	17.9	18.7
4H	4H	16.6	18.5	19.2	18.9	19.5	16.3	18.1	18.8	18.5	19.2
4H	6H	17.2	19.0	19.6	19.4	20.0	16.8	18.6	19.2	19.1	19.6
4H	8H	17.3	19.2	19.7	19.6	20.1	17.0	18.8	19.4	19.3	19.8
4H	12H	17.4	19.3	19.8	19.8	20.3	17.1	18.9	19.4	19.4	19.9
8H	4H	16.8	18.7	19.2	19.1	19.6	16.5	18.3	18.9	18.8	19.3
8H	6H	17.4	19.3	19.8	19.8	20.2	17.1	19.0	19.4	19.5	19.9
8H	8H	17.7	19.6	20.0	20.1	20.4	17.3	19.3	19.6	19.8	20.1
8H	12H	17.9	19.8	20.1	20.3	20.6	17.5	19.4	19.8	20.0	20.3
12H	4H	16.8	18.7	19.2	19.1	19.6	16.5	18.4	18.9	18.8	19.3
12H	6H	17.5	19.4	19.8	19.9	20.2	17.1	19.0	19.4	19.5	19.9
12H	8H	17.7	19.6	20.0	20.2	20.5	17.4	19.3	19.7	19.9	20.2
Variation av åskådarposition för tvärsavstånd S											
S = 1.0H S = 1.5H S = 2.0H		+0.3 / -0.3 +0.5 / -0.9 +1.3 / -1.6					+0.4 / -0.4 +0.6 / -0.7 +1.1 / -1.3				
Standardtabell		BK04					BK04				
Korrektionsfaktor		1.7					1.4				
Korrigerade bländindikeringar relaterade till totalt ljusflöde											

Tillbehör/reservdelar

Artnr	Benämning	Lämplig för användning utomhus	Dimning DALI	Dimmer med tryckknapp	Hus/Kapsling/Stomme	Lämplig för konstantström
E7910455	MONTERINGSSKIVA CYLLI 500					
E7985332	SENSORKIT INF. BT DALI EASYAIR					
E7985333	SENSORKIT UTV. BT DALI EASYAIR					
E7982246	DRIVD CYLLI500 PLATO600 DALI	Nej	Ja	Ja	Plasthus	Ja