

BOX MP KLASSPKT 4K ROOMSET

E7029000

Box MP Klassrumspaket för skolor innebär att man med endast ett E-nummer får ett komplett, energisnålt belysningspaket som inkluderar såväl armaturer som styrsystem för närvarostyrning och dagsljuskontroll. Enklare kan det inte bli. Konceptet är baserat på ett klassrum ca 9x8 m eller ca 72 m² samt takhöjd ca 3 m. Box är en pendlad armatur med både direkt och indirekt ljusfördelning. Box klassrumspaket innehåller: 9 st Box MP D/I DALI/SWD, 2 st Box Asym D DALI/SWD, 2 par väggarmar, 1 st närvarosensor, 1st Roomset. Sensorn programmeras enkelt via Bluetooth med en app för Android-surfplatta. Armaturdata som visas nedan är per armatur och för Box MP D/I.

Ljustekniska data	
Anpassad för bildskärmsarbete (EN 12464-1)	Ja
Bibehållet ljusflöde vid genomsnittlig livslängd 100 000 tim (25 °C omgivning)	100 %
Direkt-/indirekt ljus kan regleras separat	Nej
Flimmervärde Pst LM	0.5
Färgbeständighet (McAdam ellipse)	SDCM3
Färgtemperatur	4000 K
Färgtemperatur justerbar	Nej
Färgtolkningsindex (CRI/Ra)	90-100
Ljusfördelning	Symmetrisk
Ljuskälla	LED (utbytbar)
Ljusuttag	Direkt/Indirekt
Nominellt ljusflöde (IEC 62722-2-1)	5375 lm
Elektriska data	
Drivdon	LED-drivdon (konstantström)
Drivdon ingår	Ja
Effekt medel	40 W
Effekt slut	45 W
Effekt start	39 W
Effektfaktor	0.9
Justering ljusflöde	Steglöst reglerbar
Konstant ljusflöde (CLO)	Ja
Max. antal armaturer per automatsäkring B10 (MCB)	17
Max. antal armaturer per automatsäkring B16 (MCB)	29
Max. antal armaturer per automatsäkring C16 (MCB)	46
Max. antal don MCB C10A	29
Max. systemeffekt	45 W
Märkspänning	220...240 V
Spänningstyp	AC
Stroboskopeffektvärde SVM	0.4

Bredd	128 mm
Höjd/Djup	45 mm
Längd	1195 mm
Armatur med begränsad yttemperatur "D" (EN 60598-2-24)	Nej
Bluetoothstyrd	Nej
Dimmer med tryckknapp	Ja
Dimning bakkant (phase cut-off)	Nej
Dimning DALI-2	Ja
Dimning framkant (phase cut-on)	Nej
Dimningsbar	Ja
Kapslingsklass (IP)	IP20
Skyddsklass (IEC 61140)	I
Utbytbart drivdon	Ja
Antal poler	5
Färg hus/kapsling/stomme	Vit
Ledararea	0.75 mm²
Lämplig för nödbelysning	Nej
Material hus/kapsling/stomme	Stål
Med ljuskälla	Ja
Med ljussensor	Nej
Med rörelsesensor	Nej
Pendellängd från/till	150...2000 mm
Typ anslutning	Fri ledningsände
Typ av kabeldragning	Avslutning
Upphängning medlevereras	Ja
Vikt	4.9 kg

Måttritning

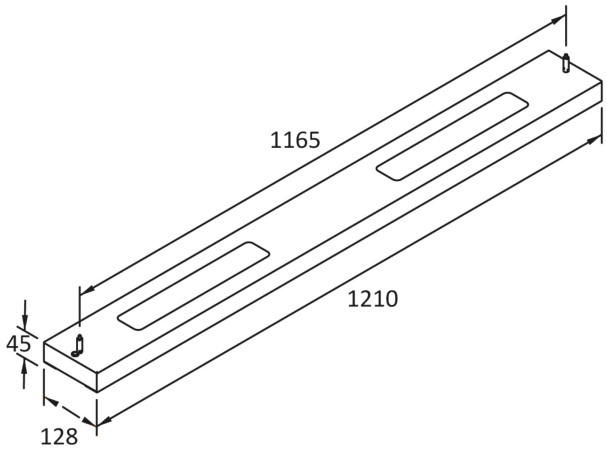

Ljusfördelningskurva

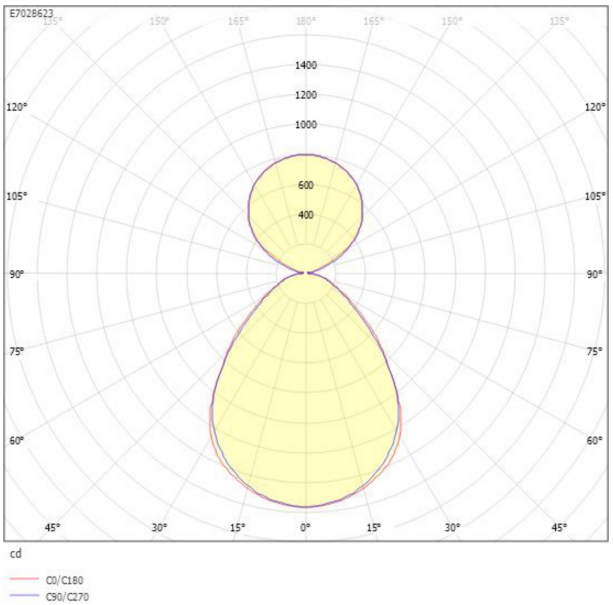

UGR-tabell

Beräkning av bländning enligt UGR											
Tak		80	70	70	50	50	80	70	70	50	50
Vägg		60	50	30	50	30	60	50	30	50	30
Golv		30	20	20	20	20	30	20	20	20	20
Rumsstorlek X	Y	Blickriktning tvärs till tvärsaxel					Blickriktning längs till tvärsaxel				
2H	2H	15.4	16.9	17.7	17.7	18.5	15.4	16.9	17.7	17.7	18.5
	3H	16.3	17.8	18.5	18.6	19.3	16.2	17.7	18.4	18.5	19.2
	4H	16.7	18.2	18.9	19.1	19.7	16.7	18.2	18.8	19.0	19.6
	6H	17.1	18.6	19.2	19.5	20.1	17.1	18.6	19.2	19.4	20.0
	8H	17.2	18.7	19.3	19.6	20.2	17.2	18.7	19.3	19.6	20.2
	12H	17.3	18.8	19.4	19.7	20.2	17.3	18.8	19.4	19.7	20.2
4H	2H	15.7	17.2	17.8	18.0	18.6	15.7	17.2	17.8	18.0	18.7
	3H	16.8	18.3	18.8	19.2	19.7	16.7	18.2	18.8	19.1	19.6
	4H	17.4	18.9	19.4	19.8	20.2	17.3	18.8	19.3	19.7	20.2
	6H	17.9	19.4	19.8	20.3	20.7	17.9	19.4	19.8	20.3	20.7
	8H	18.1	19.6	20.0	20.5	20.9	18.1	19.6	20.0	20.5	20.9
	12H	18.2	19.7	20.0	20.6	20.9	18.3	19.8	20.1	20.7	21.0
8H	4H	17.6	19.1	19.4	20.0	20.3	17.5	19.0	19.4	19.9	20.3
	6H	18.2	19.7	20.0	20.6	20.9	18.2	19.7	20.1	20.7	21.0
	8H	18.4	20.0	20.2	20.9	21.2	18.6	20.1	20.3	21.0	21.3
	12H	18.6	20.1	20.3	21.1	21.3	18.8	20.3	20.6	21.3	21.5
12H	4H	17.5	19.1	19.4	20.0	20.3	17.5	19.0	19.3	19.9	20.3
	6H	18.2	19.7	20.0	20.7	21.0	18.3	19.8	20.0	20.7	21.0
	8H	18.5	20.0	20.3	21.0	21.2	18.6	20.1	20.4	21.1	21.3
Variation av åskådarposition för tvärsavstånd S											
S = 1.0H		+0.2 / -0.3					+0.2 / -0.3				
S = 1.5H		+0.4 / -0.6					+0.4 / -0.7				
S = 2.0H		+0.9 / -1.0					+0.8 / -1.1				
Standardtabell		BK05					BK05				
Korrektionsfaktor		3.7					3.7				
Korrigerade bländindikeringar relaterade till totalt ljusflöde											

Tillbehör/reservdelar

Artnr	Benämning	Typ av tillbehör/reservdel	Färg	Material
E7904185	BÄRSKENA DIKT TAK 600 MM	Övrigt	Vit	Stål