VEKTOR BAS X 3/4/6,5K

E7220715

Vektor Bas är en allmänljusarmatur IP44 med ställbar färgtemperatur 3000K/4000K/6500K och ställbart ljusflöde. Stomme av vitlackerat stål, gavlar av vit biobaserad plast, kupa av återvunnen frostad linjeprismatisk akryl (>20 %). Monteras dikt tak, lina, på vägg eller konsol. Möjlighet till dos-montage, enligt borranvisning. Armaturen är D-märkt. Kabelinföring Ø 20 mm i vardera gavel samt 2 st Ø 20 mm kabelinföring på ovansidan. Insticksplint i mitten av armaturen 5x2x2,5 mm². Vektor Bas har ställbart ljusflöde via dip-switchar direkt på drivdonet, se lumentabell under bilden eller längre ned på produktsidan alt. montageanvisning.

Byggvarubedömd

Ljustekniska data	
Bibehållet ljusflöde vid genomsnittlig livslängd 100 000 tim (25 °C omgivning)	82 %
Bibehållet ljusflöde vid genomsnittlig livslängd 50 000 tim (25 °C omgivning)	91 %
Flimmervärde Pst LM	0.04
Färgbeständighet (McAdam ellipse)	SDCM3
Färgtemperatur	3000...6500 K
Färgtemperatur justerbar	Lägen
Färgtolkningsindex (CRI/Ra)	80-89
Ljusfördelning	Symmetrisk
Ljuskälla	LED (ej utbytbar)
Ljusspridningsvinkel	>80° (extremt bredstrålande)
Ljusuttag	Direkt
Nominell omgivningstemperatur enligt IEC 62722-2-1	-15...35 °C
Nominellt ljusflöde (IEC 62722-2-1)	1460...2840 lm
Elektriska data	
Distorsion (THD)	10 %
Drivdon	LED-drivdon (konstantström)
Drivdon ingår	Ja
Effektfaktor	0.81
Justering ljusflöde	Lägen
Konstant ljusflöde (CLO)	Nej
Ljusutbyte	130...142 lm/W
Lämplig för lampeffekt	11...20 W
Max. antal armaturer per automatsäkring B16 (MCB)	133
Max. antal armaturer per automatsäkring C10 (MCB)	83
Max. antal armaturer per automatsäkring C16 (MCB)	133
Max. antal don MCB B10A	83
Max. systemeffekt	20 W
Märkspänning	220...240 V
Märkström	175...350 mA
Spänningstyp	AC
Stroboskopeffektvärde SVM	0.06
Dimensioner	
Bredd	167 mm
Höjd/Djup	47 mm

Dimensioner (forts)	
Längd	595 mm
Armatur med begränsad yttemperatur "D" (EN 60598-2-24)	Ja
Bluetoothstyrd	Nej
Dimmer med tryckknapp	Nej
Dimning bakkant (phase cut-off)	Nej
Dimning DALI-2	Nej
Dimning framkant (phase cut-on)	Nej
Dimningsbar	Nej
Kapslingsklass (IP) baksida	IP44
Kapslingsklass (IP) framsida	IP44
Skyddsklass (IEC 61140)	I
Slagtålighet (IK)	IK06
Utbytbart drivdon	Ja
Anslutningsbar ledararea	0.5...2.5 mm²
Antal poler	5
Färg hus/kapsling/stomme	Vit
Lämplig för nödbelysning	Nej
Lämplig för takmontering	Ja
Lämplig för utanpåliggande montage	Ja
Lämplig för väggmontering	Ja
Material hus/kapsling/stomme	Stål
Material Kupa/Kåpa	Plast (strukturerat)
Med ljuskälla	Ja
Med ljussensor	Nej
Med rörelsesensor	Nej
RAL-nummer	9003
Typ anslutning	Insticksklämma (snabbklämma)
Typ av kabeldragning	Lämplig för genomgående ledning
Vikt	0.9 kg
Ytskydd hus/kapsling/stomme	Pulverlackerad

Måttritning

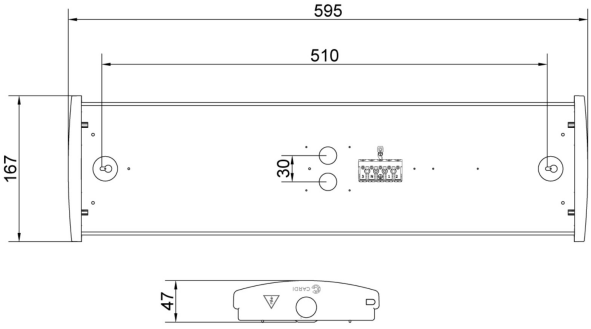

Ljusfördelningskurva

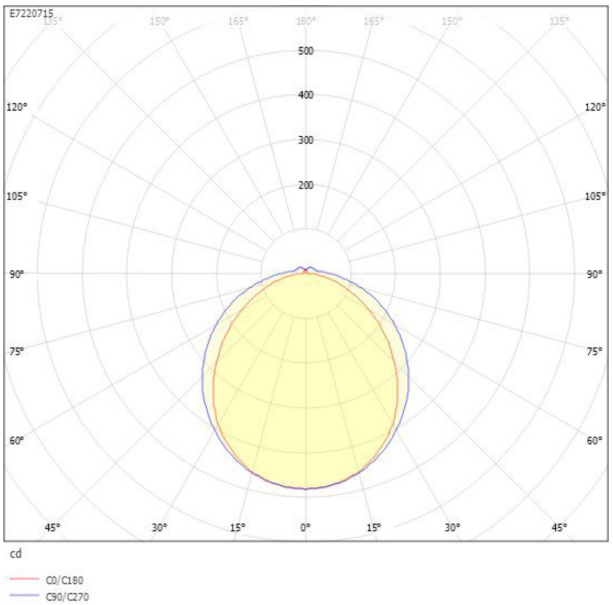

UGR-tabell

Beräkning av bländning enligt UGR											
Tak		80	70	70	50	50	80	70	70	50	50
Vägg		60	50	30	50	30	60	50	30	50	30
Golv		30	20	20	20	20	30	20	20	20	20
Rumsstorlek X	Y	Blickriktning tvärs till tvärsaxel					Blickriktning längs till tvärsaxel				
2H	2H	14.4	16.1	17.4	16.5	17.7	15.8	17.4	18.7	17.8	19.0
	3H	15.6	17.3	18.5	17.7	18.8	17.7	19.4	20.5	19.8	20.9
	4H	16.1	17.8	18.9	18.2	19.3	18.6	20.3	21.4	20.7	21.8
	6H	16.4	18.1	19.1	18.6	19.6	19.5	21.2	22.2	21.7	22.6
	8H	16.5	18.3	19.2	18.7	19.6	20.0	21.7	22.6	22.1	23.1
	12H	16.6	18.3	19.2	18.8	19.7	20.4	22.2	23.1	22.6	23.5
4H	2H	15.3	17.0	18.1	17.4	18.4	16.3	18.0	19.1	18.4	19.5
	3H	16.7	18.4	19.4	18.9	19.8	18.5	20.2	21.1	20.6	21.5
	4H	17.3	19.0	19.9	19.5	20.3	19.5	21.3	22.1	21.8	22.6
	6H	17.7	19.5	20.2	20.0	20.7	20.6	22.4	23.1	22.9	23.6
	8H	17.9	19.6	20.3	20.2	20.8	21.2	23.0	23.6	23.5	24.1
	12H	18.0	19.8	20.4	20.3	20.9	21.8	23.6	24.2	24.1	24.7
8H	4H	17.8	19.6	20.3	20.1	20.8	19.8	21.6	22.2	22.1	22.7
	6H	18.5	20.3	20.8	20.8	21.4	21.1	22.9	23.5	23.5	24.0
	8H	18.7	20.5	21.0	21.1	21.6	21.8	23.6	24.1	24.2	24.7
	12H	18.9	20.7	21.2	21.3	21.7	22.6	24.5	24.9	25.0	25.4
12H	4H	18.0	19.8	20.4	20.3	20.9	19.8	21.6	22.2	22.1	22.7
	6H	18.7	20.5	21.0	21.1	21.6	21.2	23.0	23.5	23.5	24.0
	8H	19.0	20.9	21.3	21.5	21.9	22.0	23.8	24.2	24.4	24.8
Variation av åskådarposition för tvärsavstånd S											
S = 1.0H		+0.1 / -0.1					+0.1 / -0.1				
S = 1.5H		+0.3 / -0.4					+0.2 / -0.3				
S = 2.0H		+0.4 / -0.8					+0.3 / -0.5				
Standardtabell		BK06					BK09				
Korrektionsfaktor		3.5					7.5				
Korrigerade bländindikeringar relaterade till totalt ljusflöde											

Tillbehör/reservdelar

Artnr	Benämning	Typ av tillbehör/reservdel	Tillbehör	Reservdel	Material	Typ av armaturkåpa/-kupa
E7221074	SKYDDSRUMSBYGEL CARDI		Ja	Nej	Stål	
E7904157	LINFÄSTE DOGAL 2ST					
E7904198	KONSOL 45 GRADER VFZ					
E7904199	KONSOL 90 GRADER VFZ					
E7904201	KONSOL 0/30/45/60GR VIT					
E7221064	KUPA VEKTOR X GEN 2	Lampkupa	Nej	Ja	Plast	Strukturerad
E7221073	GAVEL VEKTOR GEN 2	Kåpa/Lock	Nej	Ja	Plast	
E7221075	DRIVDON VEKTOR BAS X GEN 2					