MIMI 1-FAS 36° SV 927 DIM

E7452254

Mimi en spotlight för 1-fasskena med hög färgåtergivning Ra >90. 1-fas adapter Global Track, med integrerat drivdon för fasdimring. Ställbart ljusflöde via dip-switchar på spotlightens ovansida LO/HO, 920/1530lm. Förinställt värde är LO (Låg). Mimi har en lins för en jämn och kontrollerad ljusfördelning vilket ger ett mycket behagligt sken. Passar som accentbelysning i de flesta miljöer, både privat och offentligt. Stomme av aluminium. Ställbar höjdled 90°, sidled 350°. Bikakeraster, frontring i guld samt linser i andra spridningsvinklar finns som tillbehör, beställs separat. I produktspec. visas max. ljusflöde HO (Hög).

Ljustekniska data	
Armaturljusflöde	1530 lm
Flimmervärde Pst LM	0.2
Färgbeständighet (McAdam ellipse)	SDCM3
Färgtemperatur	2700 K
Färgåtergivningsindex (CRI)	90-100
Justering av ljusflöde	Lägen
Ljusflöde	920...1530 lm
Ljusfärg	Vit
Ljusfördelare/spridare	Fokuslins
Ljusfördelning	Symmetrisk
Ljuskälla	LED ej utbytbar
Ljusuttag	Direkt
Nominell livstid L80/B10 vid 25 °C	100000 h
Spridningsvinkel	Mediumstrålande 20-40°
Stroboskopeffektvärde SVM	0.1
Elektriska data	
Antal don MCB B10A	20
Antal don MCB B16A	29
Antal don MCB C10A	30
Antal don MCB C16A	44
Distortion (THD)	20
Driftdon	LED-drivdon konstantström
Drivdon ingår	Ja

Elektriska data (forts)	
Max. systemeffekt	18 W
Märkspänning från/till	220...240 V
Spänningstyp	AC
Höjd/djup	153 mm
Ytterdiameter	70 mm
Bakkantsdimring	Ja
Dimteknik	AM
Kapslingsklass (IP)	IP20
Skyddsklass	I
Styrning	Bakkantsdimring
Utbytbart drivdon	Ja
Anslutningstyp	Strömskenadepter
Justerbarhet	Roterbar/svängbar
Kapslingsfärg	Svart
Lämplig för skenmontage	Ja
Material kapsling	Aluminium
Med ljuskälla	Ja
RAL-nummer	9005
Vikt	0.6 kg
Ytskydd/Behandling	Med pulverlack

Måttritning

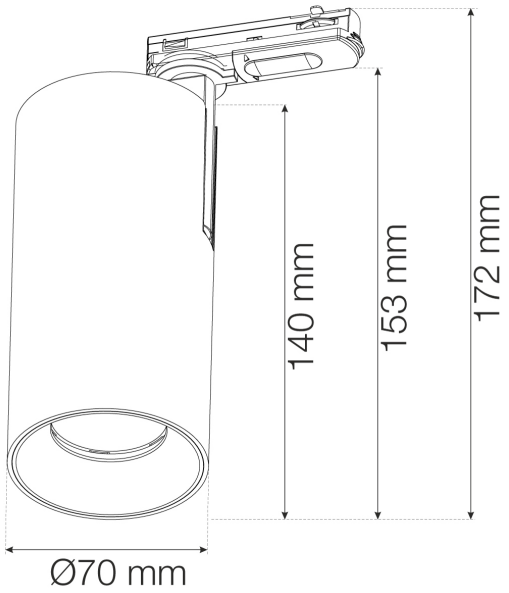

Ljusfördelningskurva

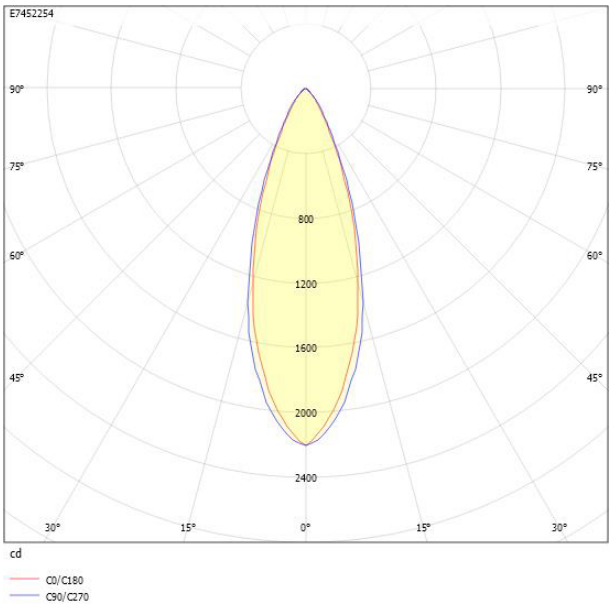

UGR-tabell

Beräkning av bländning enligt UGR

ρ Tak		80	70	70	50	50	80	70	70	50	50
ρ Vägg		60	50	30	50	30	60	50	30	50	30
ρ Golv		30	20	20	20	20	30	20	20	20	20
Rumsstorlek X	Y	Blickriktning tvärs till tvärsaxel					Blickriktning längs till tvärsaxel				
2H	2H	17.6	19.4	20.1	19.7	20.3	18.7	20.5	21.2	20.7	21.4
2H	3H	17.5	19.3	19.9	19.6	20.1	18.5	20.4	21.0	20.6	21.2
2H	4H	17.4	19.2	19.8	19.5	20.1	18.4	20.3	20.9	20.6	21.1
2H	6H	17.3	19.1	19.7	19.5	20.0	18.3	20.2	20.7	20.5	21.0
2H	8H	17.2	19.1	19.6	19.4	19.9	18.3	20.2	20.7	20.5	21.0
2H	12H	17.2	19.1	19.6	19.4	19.9	18.2	20.1	20.6	20.5	20.9
4H	2H	17.4	19.2	19.8	19.5	20.1	18.4	20.3	20.9	20.6	21.1
4H	3H	17.2	19.1	19.6	19.4	19.9	18.3	20.1	20.6	20.5	20.9
4H	4H	17.1	19.0	19.4	19.4	19.8	18.2	20.1	20.5	20.4	20.8
4H	6H	17.0	18.9	19.3	19.3	19.6	18.1	20.0	20.3	20.4	20.7
4H	8H	16.9	18.9	19.2	19.3	19.6	18.0	20.0	20.3	20.4	20.6
4H	12H	16.9	18.9	19.1	19.3	19.5	18.0	19.9	20.2	20.3	20.6
8H	4H	16.9	18.9	19.2	19.3	19.6	18.0	20.0	20.3	20.4	20.6
8H	6H	16.8	18.8	19.0	19.3	19.5	17.9	19.9	20.1	20.3	20.5
8H	8H	16.8	18.8	19.0	19.2	19.4	17.8	19.8	20.0	20.3	20.5
8H	12H	16.7	18.7	18.9	19.2	19.3	17.8	19.8	19.9	20.3	20.4
12H	4H	16.9	18.9	19.1	19.3	19.5	18.0	19.9	20.2	20.3	20.6
12H	6H	16.8	18.8	19.0	19.2	19.4	17.8	19.8	20.0	20.3	20.5
12H	8H	16.7	18.7	18.9	19.2	19.3	17.8	19.8	19.9	20.3	20.4

Variation av åskådarposition för tvärsavstånd S

S = 1.0H	+4.0 / -11.4	+4.0 / -11.1
S = 1.5H	+6.7 / -Infinity	+6.7 / -Infinity
S = 2.0H	+8.7 / -Infinity	+8.7 / -Infinity
Standardtabell	BK00	BK00
Korrektionsfaktor	0.7	1.8

Korrigerade bländindikeringar relaterade till totalt ljusflöde

Ljusdiagram

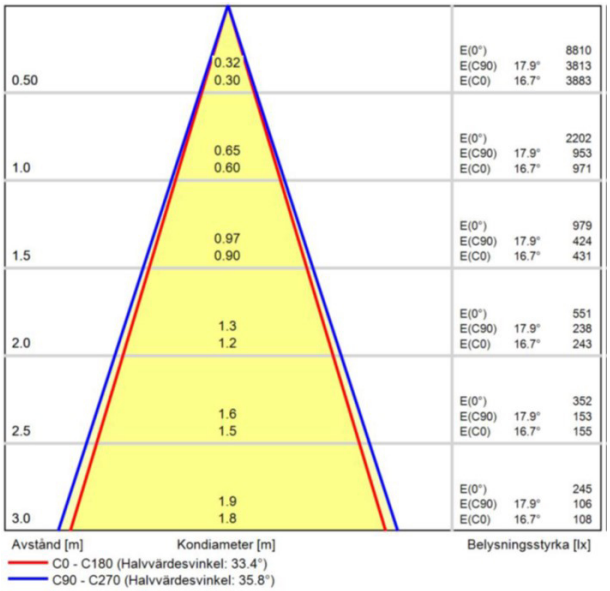

Tillbehör/reservdelar

Artnr	Benämning
E7452261	MIMI FRONTRING SVART
E7452262	MIMI FRONTRING GULD
E7452263	MIMI BIKAKERASTER
E7452264	MIMI LINS 15°

CARDI
Belysning från Elektroskandia

Tillbehör/reservdelar

Artnr	Benämning
E7452265	MIMI LINS 24°
E7452266	MIMI LINS 50°