MIMI 1-FAS 36° SV 927 DIM

E7452254

Mimi en spotlight för 1-fasskena med hög färgåtergivning Ra >90. 1-fas adapter Global Track, med integrerat drivdon för fasdimring. Ställbart ljusflöde via dip-switchar på spotlightens ovansida LO/HO, 920/1530lm. Förinställt värde är LO (Låg). Mimi har en lins för en jämn och kontrollerad ljusfördelning vilket ger ett mycket behagligt sken. Passar som accentbelysning i de flesta miljöer, både privat och offentligt. Stomme av aluminium. Ställbar höjdled 90°, sidled 350°. Bikakeraster, frontring i guld samt linser i andra spridningsvinklar finns som tillbehör, beställs separat.

Ljustekniska data	
Bibehållet ljusflöde vid genomsnittlig livslängd 100 000 tim (25 °C omgivning)	77 %
Bibehållet ljusflöde vid genomsnittlig livslängd 50 000 tim (25 °C omgivning)	90 %
Flimmervärde Pst LM	0.2
Färgbeständighet (McAdam ellipse)	SDCM3
Färgtemperatur	2700 K
Färgtolkningsindex (CRI/Ra)	90-100
Ljusfördelare/spridare	Fokuslins
Ljusfördelning	Symmetrisk
Ljuskälla	LED (ej utbytbar)
Ljusspridningsvinkel	20-40° (mediumstrålande)
Ljusuttag	Direkt
Nominell omgivningstemperatur enligt IEC 62722-2-1	-20...25 °C
Nominellt ljusflöde (IEC 62722-2-1)	920...1530 lm
Reflektorfärg	Silver
Elektriska data	
Distorsion (THD)	20 %
Drivdon	LED-drivdon (konstantström)
Drivdon ingår	Ja
Effektfaktor	0.95
Justering ljusflöde	Steglöst reglerbar
Max. antal armaturer per automatsäkring B16 (MCB)	29
Max. antal armaturer per automatsäkring C16 (MCB)	44
Max. antal don MCB B10A	20
Max. antal don MCB C10A	30
Max. systemeffekt	18 W
Märkspänning	220...240 V
Märkström	250...450 mA
Spänningstyp	AC

Elektriska data (forts)	
Stroboskopeffektvärde SVM	0.1
Diameter (yttermått)	70 mm
Höjd/Djup	153 mm
Armatur med begränsad yttemperatur "D" (EN 60598-2-24)	Nej
Bluetoothstyrd	Nej
Dimmer med tryckknapp	Nej
Dimning bakkant (phase cut-off)	Ja
Dimning DALI-2	Nej
Dimning framkant (phase cut-on)	Nej
Dimning potentiometer (integrerad)	Nej
Dimningsbar	Ja
Kapslingsklass (IP) framsida	IP20
Skyddsklass (IEC 61140)	I
Utbytbart drivdon	Ja
Färg hus/kapsling/stomme	Svart
Justerbarhet	Roterbar/Svängbar
Lämplig för skenmontage	Ja
Material hus/kapsling/stomme	Aluminium
Med ljuskälla	Ja
Med rörelsesensor	Nej
RAL-nummer	9005
Typ anslutning	Strömskenadapter
Typ av kabeldragning	Avslutning
Vikt	0.6 kg
Ytskydd	Pulverlackerad

Måttritning

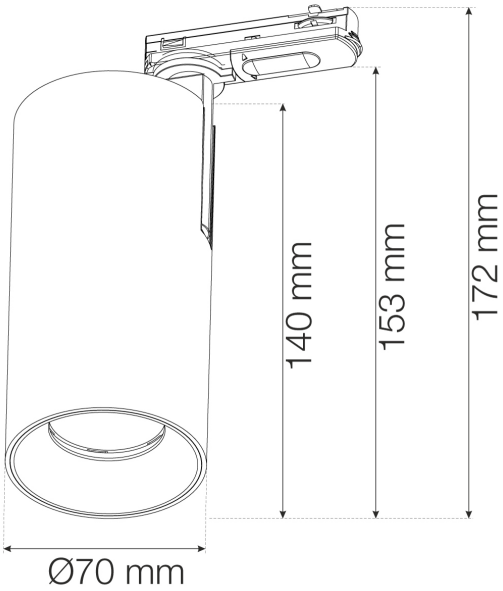

Ljusfördelningskurva

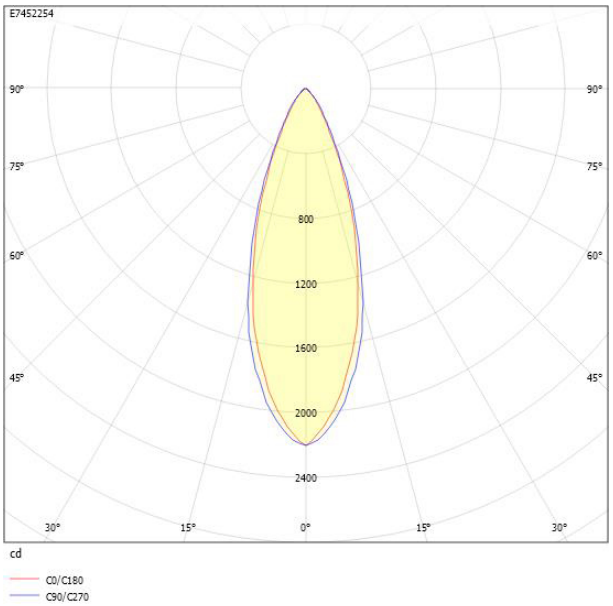

UGR-tabell

Beräkning av bländning enligt UGR

ρ Tak		80	70	70	50	50	80	70	70	50	50
ρ Vägg		60	50	30	50	30	60	50	30	50	30
ρ Golv		30	20	20	20	20	30	20	20	20	20
Rumsstorlek X	Y	Blickriktning tvärs till tvärsaxel					Blickriktning längs till tvärsaxel				
2H	2H	17.6	19.4	20.1	19.7	20.3	18.7	20.5	21.2	20.7	21.4
2H	3H	17.5	19.3	19.9	19.6	20.1	18.5	20.4	21.0	20.6	21.2
2H	4H	17.4	19.2	19.8	19.5	20.1	18.4	20.3	20.9	20.6	21.1
2H	6H	17.3	19.1	19.7	19.5	20.0	18.3	20.2	20.7	20.5	21.0
2H	8H	17.2	19.1	19.6	19.4	19.9	18.3	20.2	20.7	20.5	21.0
2H	12H	17.2	19.1	19.6	19.4	19.9	18.2	20.1	20.6	20.5	20.9
4H	2H	17.4	19.2	19.8	19.5	20.1	18.4	20.3	20.9	20.6	21.1
4H	3H	17.2	19.1	19.6	19.4	19.9	18.3	20.1	20.6	20.5	20.9
4H	4H	17.1	19.0	19.4	19.4	19.8	18.2	20.1	20.5	20.4	20.8
4H	6H	17.0	18.9	19.3	19.3	19.6	18.1	20.0	20.3	20.4	20.7
4H	8H	16.9	18.9	19.2	19.3	19.6	18.0	20.0	20.3	20.4	20.6
4H	12H	16.9	18.9	19.1	19.3	19.5	18.0	19.9	20.2	20.3	20.6
8H	4H	16.9	18.9	19.2	19.3	19.6	18.0	20.0	20.3	20.4	20.6
8H	6H	16.8	18.8	19.0	19.3	19.5	17.9	19.9	20.1	20.3	20.5
8H	8H	16.8	18.8	19.0	19.2	19.4	17.8	19.8	20.0	20.3	20.5
8H	12H	16.7	18.7	18.9	19.2	19.3	17.8	19.8	19.9	20.3	20.4
12H	4H	16.9	18.9	19.1	19.3	19.5	18.0	19.9	20.2	20.3	20.6
12H	6H	16.8	18.8	19.0	19.2	19.4	17.8	19.8	20.0	20.3	20.5
12H	8H	16.7	18.7	18.9	19.2	19.3	17.8	19.8	19.9	20.3	20.4

Variation av åskådarposition för tvärsavstånd S

S = 1.0H	+4.0 / -11.4	+4.0 / -11.1
S = 1.5H	+6.7 / -Infinity	+6.7 / -Infinity
S = 2.0H	+8.7 / -Infinity	+8.7 / -Infinity
Standardtabell	BK00	BK00
Korrektionsfaktor	0.7	1.8

Korrigerade bländindikeringar relaterade till totalt ljusflöde

Ljusdiagram

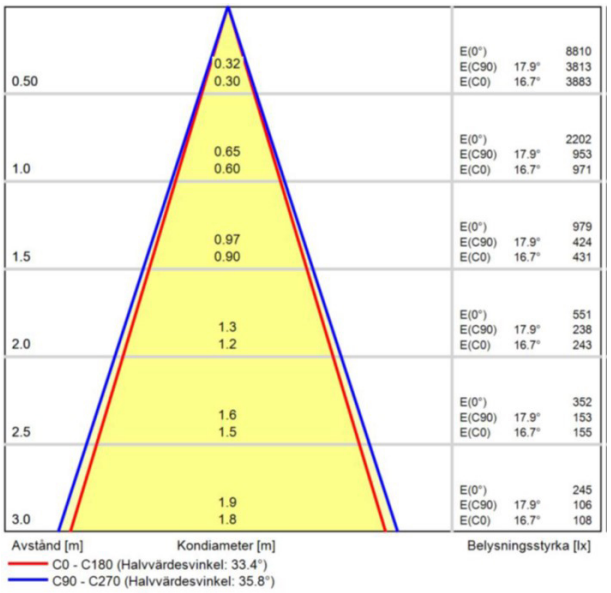

Tillbehör/reservdelar

Artnr	Benämning
E7452261	MIMI FRONTRING SVART
E7452262	MIMI FRONTRING GULD
E7452263	MIMI BIKAKERASTER
E7452264	MIMI LINS 15°
E7452265	MIMI LINS 24°
E7452266	MIMI LINS 50°