LUGI FAST VIT 2700/3000/4000K

E7473077

Lugi är en fast downlight IP54 för både utom- och inomhusbruk som är godkänd för montage direkt mot isolering. Armaturen ger möjlighet att ställa färgtemperatur 2700K, 3000K och 4000K med hjälp av dip-switch. Flimmerfritt ljus enl. IEE1789. Stomme av vitlackerad aluminium, avskärmning av opal polykarbonat. Kopplingsbox gjord i biokomposit innehållande återvunna organiska material som bl.a bambu. Spridningsvinkel 90°. Monteras infällt i undertak taktjocklek 2-25 mm. Verktygslös inkoppling. Levereras komplett med dimbart drivdon (IP20) med instickplint 2x2x2,5 mm² och kopplingsbox med 3-polig insticksplint samt dragavlastning för kabel eller 16mm flexslang. Armaturen är dimbar med extern dimmer med fram- alt. bakkantsreglering. Lugi kan kompletteras med en opal dekorring i polykarbonat som även ger en behaglig ljusatmosfär, beställs separat.

Ljustekniska data	
Bibehållet ljusflöde vid genomsnittlig livslängd 100 000 tim (25 °C omgivning)	81 %
Bibehållet ljusflöde vid genomsnittlig livslängd 50 000 tim (25 °C omgivning)	91 %
Flimmervärde Pst LM	0.1
Färgbeständighet (McAdam ellipse)	SDCM3
Färgtemperatur	2700...4000 K
Färgtemperatur justerbar	Lägen
Färgtolkningsindex (CRI/Ra)	80-89
Ljusfördelare/spridare	Diffusorlins/-optik/-panel
Ljusfördelning	Symmetrisk
Ljuskälla	LED (ej utbytbar)
Ljusspridningsvinkel	>80° (extremt bredstrålande)
Ljusuttag	Direkt
Nominell omgivningstemperatur enligt IEC 62722-2-1	-20...50 °C
Nominellt ljusflöde (IEC 62722-2-1)	810...0 lm
Reflektorfärg	Silver
Elektriska data	
Distorsion (THD)	15 %
Drivdon	LED-drivdon (konstantström)
Drivdon ingår	Ja
Effektfaktor	0.95
Justering ljusflöde	Steglöst reglerbar
Ljusutbyte	81...0 lm/W
Max. antal armaturer per automatsäkring B16 (MCB)	220
Max. antal armaturer per automatsäkring C16 (MCB)	240
Max. antal don MCB B10A	135
Max. antal don MCB C10A	150
Max. systemeffekt	10 W
Märkspänning	220...240 V
Märkström	230 mA
Spänningstyp	AC
Stroboskopeffektvärde SVM	0.1
Dimensioner	
Diameter (yttermått)	98 mm
Höjd/Djup	42 mm

Dimensioner (forts)	
Inbyggnadsdiameter	83 mm
Inbyggnadshöjd	40...0 mm
Armatur med begränsad yttemperatur "D" (EN 60598-2-24)	Nej
Bluetoothstyrd	Nej
Dimmer med tryckknapp	Nej
Dimning bakkant (phase cut-off)	Ja
Dimning DALI-2	Nej
Dimning framkant (phase cut-on)	Ja
Dimning potentiometer (integrerad)	Nej
Dimningsbar	Ja
Kapslingsklass (IP) baksida	IP20
Kapslingsklass (IP) framsida	IP54
Skyddsklass (IEC 61140)	II
Utbytbart drivdon	Ja
Övertäckning med isolering	Ja
Anslutningsbar ledararea	2.5 mm²
Antal poler	2
Färg hus/kapsling/stomme	Vit
Justerbarhet	Ej justerbar
Lämplig för inbyggt/infällt montage	Ja
Lämplig för takmontering	Ja
Material hus/kapsling/stomme	Aluminium
Material Kupa/Kåpa	Plast (opal)
Med ljuskälla	Ja
Med rörelsesensor	Nej
RAL-nummer	9003
Typ anslutning	Insticksklämma (snabbklämma)
Typ av kabeldragning	Lämplig för genomgående ledning
Vikt	0.2 kg
Ytskydd	Pulverlackerad

Måttritning

(mm)

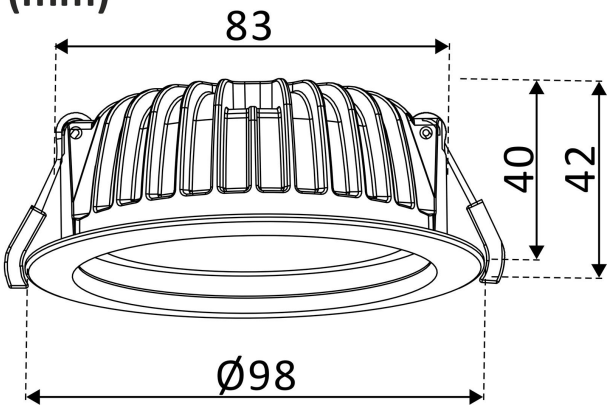

Ljusfördelningskurva

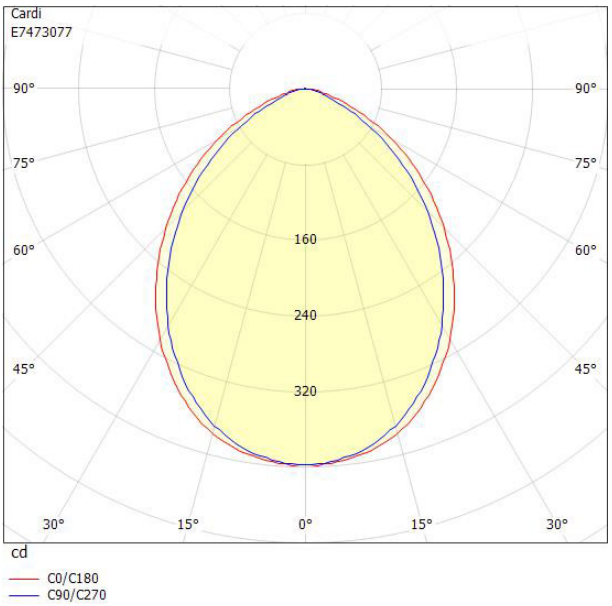

UGR-tabell

Beräkning av bländning enligt UGR

ρ Tak		80	70	70	50	50	80	70	70	50	50
ρ Vägg		60	50	30	50	30	60	50	30	50	30
ρ Golv		30	20	20	20	20	30	20	20	20	20
Rumsstorlek X	Y	Blickriktning tvärs till tvärsaxel					Blickriktning längs till tvärsaxel				
2H	2H	25.8	27.5	28.7	27.8	28.9	24.7	26.5	27.6	26.7	27.8
2H	3H	26.6	28.3	29.4	28.6	29.6	25.1	26.9	27.9	27.2	28.2
2H	4H	26.7	28.5	29.5	28.9	29.8	25.2	27.0	28.0	27.3	28.2
2H	6H	26.9	28.6	29.5	29.0	29.8	25.3	27.1	28.0	27.4	28.2
2H	8H	26.9	28.7	29.6	29.1	29.9	25.2	27.0	27.9	27.4	28.2
2H	12H	26.9	28.7	29.6	29.1	29.9	25.2	27.0	27.8	27.4	28.1
4H	2H	26.0	27.8	28.8	28.2	29.1	25.2	26.9	27.9	27.3	28.2
4H	3H	26.9	28.7	29.6	29.1	29.9	25.7	27.5	28.3	27.8	28.6
4H	4H	27.2	29.0	29.7	29.4	30.1	25.8	27.6	28.4	28.0	28.7
4H	6H	27.4	29.2	29.8	29.6	30.2	25.9	27.8	28.4	28.2	28.7
4H	8H	27.4	29.3	29.9	29.7	30.3	25.9	27.8	28.3	28.2	28.7
4H	12H	27.5	29.4	29.9	29.8	30.3	25.8	27.7	28.2	28.2	28.6
8H	4H	27.2	29.0	29.6	29.5	30.0	25.9	27.7	28.3	28.2	28.7
8H	6H	27.4	29.3	29.8	29.8	30.2	26.0	27.9	28.4	28.4	28.8
8H	8H	27.5	29.5	29.8	29.9	30.3	26.0	27.9	28.3	28.4	28.8
8H	12H	27.6	29.6	29.9	30.0	30.4	26.0	27.9	28.2	28.4	28.7
12H	4H	27.1	29.0	29.5	29.5	29.9	25.8	27.7	28.2	28.2	28.6
12H	6H	27.4	29.3	29.7	29.8	30.1	26.0	27.9	28.3	28.4	28.8
12H	8H	27.5	29.4	29.8	29.9	30.3	26.0	27.9	28.3	28.4	28.7
Variation av åskådarposition för tvärsavstånd S											
S = 1.0H S = 1.5H S = 2.0H		+0.2 / -0.3 +0.5 / -0.9 +1.1 / -1.6					+0.3 / -0.5 +0.7 / -1.5 +1.5 / -2.8				
Standardtabell Korrektionsfaktor		BK03 11.8					BK02 10.0				
Korrigerade bländindikeringar relaterade till totalt ljusflöde											

Tillbehör/reservdelar

Artnr	Benämning	Typ av tillbehör/reservdel	Material	Diameter
E7473078	LUGI DEKORRING OPAL			
E7990022	MONTERINGSSKIVA MST 2	Monteringsplatta	Övrigt	200 mm