LUNA 180 UHE 24° VIT 930

E7478541

Luna 180 är en energieffektiv ställbar och vridbar downlight med hög färgåtergivning CRI > 90 (R9 > 50) för infällt montage i undertak. Armaturen har en optimerad reflektor och är försedd med skyddsglas för att skydda mot damm och smuts. Stomme och reflektor av aluminium. Ställbar höjdled 90°, roterbar sidled 355°. Monteras infälld i undertak med taktjocklek max 25 mm. Monteringsskiva används med fördel vid mjuka tak, beställs separat. Levereras med 3 m vit anslutningsledning 3x0,75 mm² och stickpropp. Separat drivdonsbox, anslutningsledning mellan drivdonsbox och armatur är ca 45 cm. Övrigt: Vikt på armatur avser enbart armatur exkl. drivdon och anslutningsledning.

Ljustekniska data	
Bibehållet ljusflöde vid genomsnittlig livslängd 100 000 tim (25 °C omgivning)	80 %
Bibehållet ljusflöde vid genomsnittlig livslängd 50 000 tim (25 °C omgivning)	90 %
Flimmervärde Pst LM	1
Färgbeständighet (McAdam ellipse)	SDCM2
Färgtemperatur	3000 K
Färgtemperatur justerbar	Nej
Färgtolkningsindex (CRI/Ra)	90-100
Justerbar ljusfördelning	Nej
Ljusfördelare/spridare	Reflektor
Ljusfördelning	Symmetrisk
Ljuskälla	LED (utbytbar)
Ljusspridningsvinkel	20-40° (mediumstrålande)
Ljusuttag	Direkt
Nominellt ljusflöde (IEC 62722-2-1)	3000 lm
Reflektorfärg	Silver
Elektriska data	
Distorsion (THD)	10 %
Drivdon	LED-drivdon (konstantström)
Drivdon ingår	Ja
Effektfaktor	0.95
Justering ljusflöde	Nej
Konstant ljusflöde (CLO)	Nej
Max. antal armaturer per automatsäkring B10 (MCB)	31
Max. antal armaturer per automatsäkring B16 (MCB)	50
Max. antal armaturer per automatsäkring C16 (MCB)	85
Max. antal don MCB C10A	52
Max. systemeffekt	21 W
Märkspänning	220...240 V
Märkström	500 mA
Spänningstyp	AC

Diameter (yttermått)	194 mm
Höjd/Djup	122 mm
Inbyggnadsdiameter	180 mm
Inbyggnadshöjd	151 mm
Armatur med begränsad yttemperatur "D" (EN 60598-2-24)	Nej
Bluetoothstyrd	Nej
Dimning bakkant (phase cut-off)	Nej
Dimning DALI-2	Nej
Dimning framkant (phase cut-on)	Nej
Dimningsbar	Nej
Kapslingsklass (IP) baksida	IP20
Kapslingsklass (IP) framsida	IP20
Skyddsklass (IEC 61140)	I
Utbytbart drivdon	Ja
Övertäckning med isolering	Nej
Antal poler	3
Färg hus/kapsling/stomme	Vit
Justerbarhet	Roterbar/Svängbar
Ledararea	0.75 mm²
Lämplig för inbyggt/infällt montage	Ja
Lämplig för takmontering	Ja
Material hus/kapsling/stomme	Aluminium
Med ljuskälla	Ja
RAL-nummer	9016
Typ anslutning	Plugg (hane)
Typ av kabeldragning	Avslutning
Vikt	1.65 kg
Ytskydd	Pulverlackerad

Måttritning

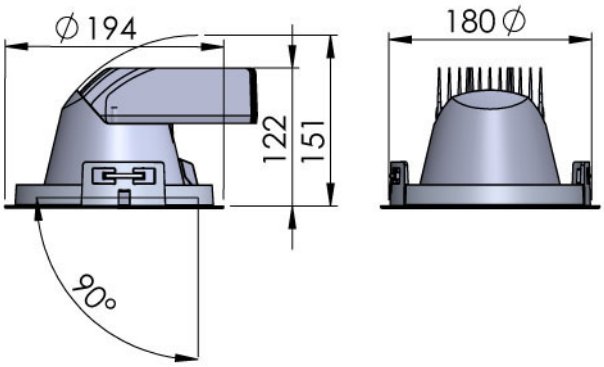

Ljusfördelningskurva

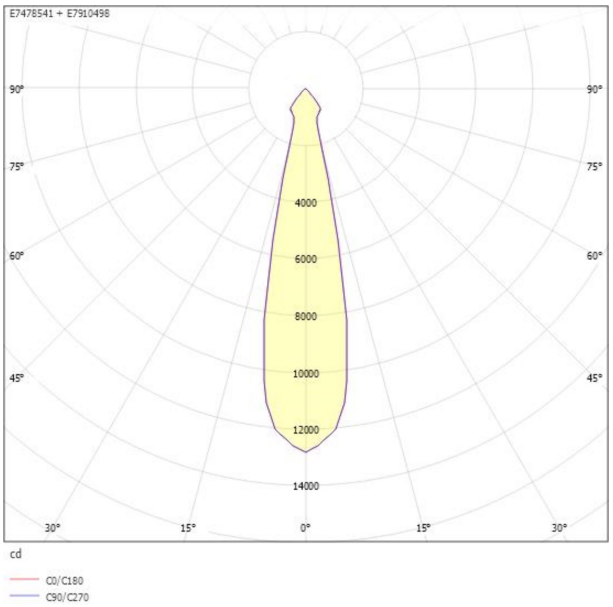

UGR-tabell

Beräkning av bländning enligt UGR											
Tak		80	70	70	50	50	80	70	70	50	50
Vägg		60	50	30	50	30	60	50	30	50	30
Golv		30	20	20	20	20	30	20	20	20	20
Rumsstorlek		Blickriktning tvärs till tvärsaxel					Blickriktning längs till tvärsaxel				
X	Y										
2H	2H	17.6	19.4	20.0	19.6	20.2	17.6	19.4	20.0	19.6	20.2
	3H	17.4	19.3	19.9	19.6	20.1	17.4	19.3	19.9	19.6	20.1
	4H	17.4	19.2	19.8	19.5	20.1	17.4	19.2	19.8	19.5	20.1
	6H	17.3	19.2	19.8	19.5	20.0	17.3	19.2	19.8	19.5	20.0
	8H	17.3	19.2	19.7	19.6	20.0	17.3	19.2	19.7	19.6	20.0
	12H	17.3	19.2	19.7	19.6	20.0	17.3	19.2	19.7	19.6	20.0
4H	2H	17.3	19.2	19.8	19.5	20.0	17.3	19.2	19.8	19.5	20.0
	3H	17.2	19.1	19.6	19.5	19.9	17.2	19.1	19.6	19.5	19.9
	4H	17.2	19.1	19.5	19.5	19.8	17.2	19.1	19.5	19.5	19.8
	6H	17.2	19.1	19.5	19.5	19.8	17.2	19.1	19.5	19.5	19.8
	8H	17.2	19.2	19.5	19.6	19.8	17.2	19.2	19.5	19.6	19.8
	12H	17.2	19.2	19.4	19.6	19.8	17.2	19.2	19.4	19.6	19.8
8H	4H	17.1	19.0	19.3	19.4	19.7	17.1	19.0	19.3	19.4	19.7
	6H	17.1	19.1	19.3	19.5	19.7	17.1	19.1	19.3	19.5	19.7
	8H	17.2	19.1	19.3	19.6	19.8	17.2	19.1	19.3	19.6	19.8
	12H	17.2	19.2	19.3	19.7	19.8	17.2	19.2	19.3	19.7	19.8
12H	4H	17.0	19.0	19.3	19.4	19.7	17.0	19.0	19.3	19.4	19.7
	6H	17.1	19.1	19.3	19.5	19.7	17.1	19.1	19.3	19.5	19.7
	8H	17.1	19.1	19.3	19.6	19.7	17.1	19.1	19.3	19.6	19.7
Variation av åskådarposition för tvärsavstånd S											
S = 1.0H		+3.9 / -5.8					+3.9 / -5.8				
S = 1.5H		+6.6 / -6.3					+6.6 / -6.3				
S = 2.0H		+8.6 / -7.0					+8.6 / -7.0				
Standardtabell		BK00					BK00				
Korrektionsfaktor		1.0					1.0				
Korrigerade bländindikeringar relaterade till totalt ljusflöde											

Tillbehör/reservdelar

Artnr	Benämning	Typ av tillbehör/reservdel	Färg	Material	Monteringsmetod	Typ av betäckning
E7475753	TÄCKRING LUNA 250/180 VIT	Installationsram	Vit	Stål		
E7910493	KOPPLINGSBOX LINECT 3-POLIG		Vit		Utanpåliggande montage	Lock/Kåpa
E7910498	MONTERINGSSKIVA 180MM	Monteringsplatta		Kartongpapp		