

CREO TAK ALU 18° 4K DIM

E7706606

Creo är en kompakt takarmatur i stilren design. som används för att skapa kreativa ljusmiljöer. Passar utmärkt i entréer, shoppingcenter, eller gångtunnlar. Creo finns med olika spridningsvinklar och har ett ställbart ljusflöde i tre lägen ca 1600lm/2700lm/3900lm. Stomme av lackerad gjuten, återvunnen aluminium med skärm av härdat skyddsglas. Creo är modulärt uppbyggd, vilket gör armaturen enkel att underhålla och återvinna. Monteras dikt tak med medföljande takfäste. 1st kabelinföring ovanifrån och 2st från sidan för utanpåliggande kabel (knock-out). Armaturen levereras med 8 m anslutningskabel 3x1 mm². Avskärmningsring i olika varianter finns som tillbehör, beställs separat. Godkänd omgivningstemperatur -40°C till +50°C. Dimbar med extern dimmer med bakkantsreglering. För ljusdatafiler med samtliga tillbehör vänligen ladda ner Cardi:s DIALux Plugin in här; https://www.cardi.se/nedladdning/dialu

Byggvarubedömd

Ljustekniska data	
Bibehållet ljusflöde vid genomsnittlig livslängd 100 000 tim (25 °C omgivning)	90 %
Bibehållet ljusflöde vid genomsnittlig livslängd 50 000 tim (25 °C omgivning)	90 %
Flimmervärde Pst LM	0.2
Färgbeständighet (McAdam ellipse)	SDCM3
Färgtemperatur	4000 K
Färgtolkningsindex (CRI/Ra)	90-100
Ljusfördelning	Symmetrisk
Ljuskälla	LED (utbytbar)
Ljusspridningsvinkel	10-20° (smalstrålande)
Ljusuttag	Direkt
Nominell omgivningstemperatur enligt IEC 62722-2-1	-40...45 °C
Nominellt ljusflöde (IEC 62722-2-1)	1580...3900 lm
Elektriska data	
Distorsion (THD)	15 %
Drivdon	LED-drivdon (konstantström)
Drivdon ingår	Ja
Effektfaktor	0.95
Justering ljusflöde	Steglöst reglerbar
Konstant ljusflöde (CLO)	Nej
Ljusutbyte	140 lm/W
Max. antal armaturer per automatsäkring B10 (MCB)	10
Max. antal armaturer per automatsäkring B16 (MCB)	16
Max. antal armaturer per automatsäkring C16 (MCB)	27
Max. antal don MCB C10A	17
Max. systemeffekt	31 W
Märkspänning	220...240 V
Märkström	300...800 mA
Spänningstyp	AC
Stroboskopeffektvärde SVM	0.1
Dimensioner	
Diameter (yttermått)	200 mm

Dimensioner (forts)	
Höjd/Djup	207 mm
Vindyta	0.0334 m²
Bluetoothstyrd	Nej
Dimmer med tryckknapp	Nej
Dimning bakkant (phase cut-off)	Ja
Dimning DALI-2	Nej
Dimning framkant (phase cut-on)	Nej
Dimning potentiometer (integrerad)	Nej
Dimningsbar	Ja
Kapslingsklass (IP) baksida	IP65
Kapslingsklass (IP) framsida	IP65
Skyddsklass (IEC 61140)	I
Slagtålighet (IK)	IK09
Utbytbart drivdon	Ja
Antal poler	3
Färg hus/kapsling/stomme	Aluminium
Ledararea	1 mm²
Lämplig för takmontering	Ja
Lämplig för utanpåliggande montage	Ja
Material hus/kapsling/stomme	Aluminium
Material Kupa/Kåpa	Glas (transparent)
Med ljuskälla	Ja
Med rörelsesensor	Nej
RAL-nummer	9006
Typ anslutning	Fri ledningsände
Typ av kabeldragning	Avslutning
Vikt	3 kg
Ytskydd	Pulverlackerad

Måttritning

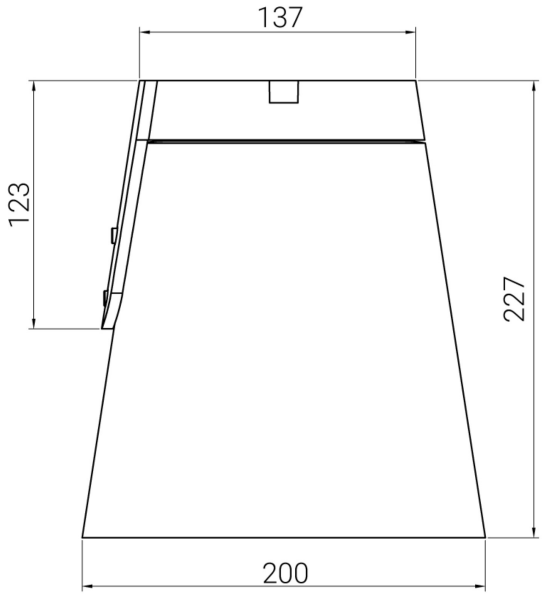

Ljusfördelningskurva

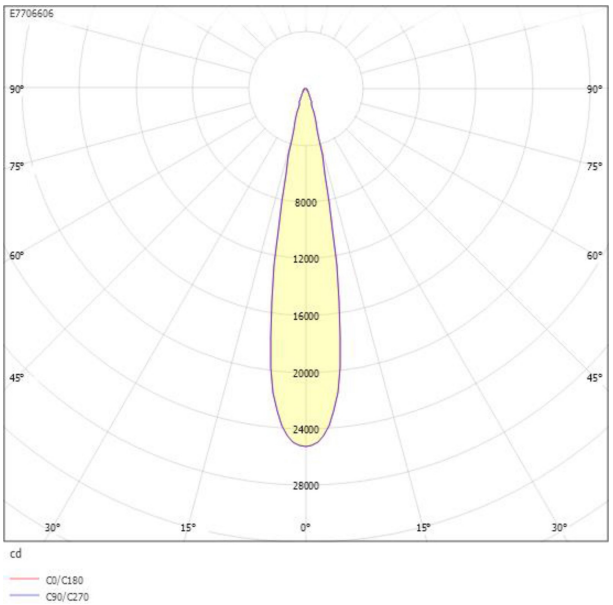

UGR-tabell

Beräkning av bländning enligt UGR

Tak		80	70	70	50	50	80	70	70	50	50
Vägg		60	50	30	50	30	60	50	30	50	30
Golv		30	20	20	20	20	30	20	20	20	20
Rumsstorlek X	Y	Blickriktning tvärs till tvärsaxel					Blickriktning längs till tvärsaxel				
2H	2H	10.7	12.5	13.3	12.8	13.5	10.7	12.5	13.3	12.8	13.5
	3H	11.0	12.8	13.5	13.1	13.7	11.0	12.8	13.5	13.1	13.7
	4H	10.9	12.8	13.4	13.1	13.6	10.9	12.8	13.4	13.1	13.6
	6H	10.8	12.7	13.3	13.0	13.6	10.8	12.7	13.3	13.0	13.6
	8H	10.8	12.7	13.2	13.0	13.5	10.8	12.7	13.2	13.0	13.5
	12H	10.8	12.6	13.2	13.0	13.5	10.8	12.6	13.2	13.0	13.5
4H	2H	10.9	12.7	13.4	13.1	13.6	10.9	12.7	13.4	13.1	13.6
	3H	11.2	13.0	13.6	13.4	13.9	11.2	13.0	13.6	13.4	13.9
	4H	11.1	13.0	13.5	13.4	13.8	11.1	13.0	13.5	13.4	13.8
	6H	11.1	13.0	13.4	13.4	13.7	11.1	13.0	13.4	13.4	13.7
	8H	11.0	12.9	13.3	13.4	13.7	11.0	12.9	13.3	13.4	13.7
	12H	11.0	12.9	13.2	13.3	13.6	11.0	12.9	13.2	13.3	13.6
8H	4H	11.0	13.0	13.3	13.4	13.7	11.0	13.0	13.3	13.4	13.7
	6H	10.9	12.9	13.2	13.4	13.6	10.9	12.9	13.2	13.4	13.6
	8H	10.9	12.9	13.1	13.3	13.5	10.9	12.9	13.1	13.3	13.5
	12H	10.8	12.8	13.0	13.3	13.5	10.8	12.8	13.0	13.3	13.5
12H	4H	11.0	12.9	13.2	13.4	13.6	11.0	12.9	13.2	13.4	13.6
	6H	10.9	12.9	13.1	13.3	13.5	10.9	12.9	13.1	13.3	13.5
	8H	10.8	12.8	13.0	13.3	13.5	10.8	12.8	13.0	13.3	13.5

Variation av åskådarposition för tvärsavstånd S

S = 1.0H	+0.9 / -1.1	+0.9 / -1.1
S = 1.5H	+2.0 / -2.3	+2.0 / -2.3
S = 2.0H	+3.4 / -4.6	+3.4 / -4.6
Standardtabell	BK01	BK01
Korrektionsfaktor	-5.1	-5.1

Korrigerade bländindikeringar relaterade till totalt ljusflöde

Ljusdiagram

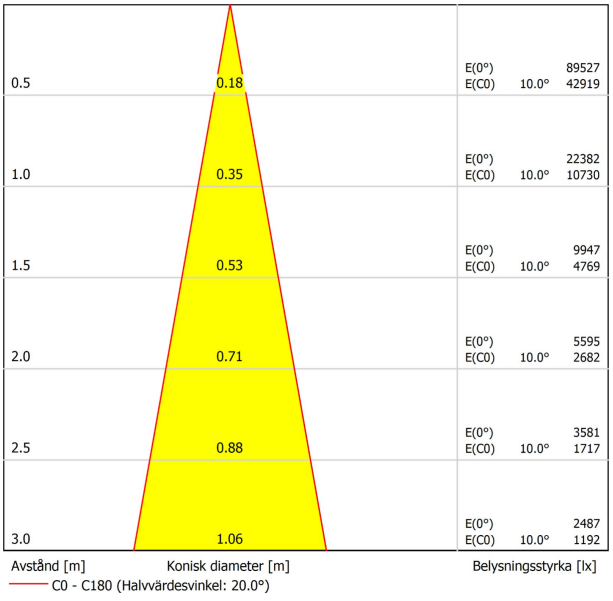

Tillbehör/reservdelar

Artnr	Benämning	Modell/Utförande	Lämplig för användning utomhus	Dimningsbar	Dimning DALI	Dimning DALI-2
E7770214	CREO SKÄRM ALU					
E7770216	CREO AVSKÄRMNINGSRING HEL ALU					
E7750084	ATLA/CREO DRIVDON 800MA DIM	Statisk	Ja	Ja	Nej	Nej