

ST STREET 180 4K CLO

E7727855

ST Street är en stolparmatur i modern design med asymmetrisk optik optimerad för gator och vägar. Stomme av lackerad aluminium med front av härdat klarglas. För montage på rakstolpe eller med arm Ø 60 mm. Adapter för Ø 48 mm finns som tillbehör, beställs separat E77 273 06. Levereras komplett med stolpfäste, ställbart -5° till +20° på rak stolpe. Ställbar -20° till +20° vid horisontellt montage på arm. Armaturen är utrustade med CLO-drivdon, kompenserar för LED-ljuskällans ljusnedgång över tiden genom att öka strömmen. Det innebär att ljusflödet ur armaturen kommer vara konstant under hela livslängden. Lm/W som anges är beräknat på start/min effekten. Levereras med anslutningsledning (PVC) 2x1,5 mm² med fri ände. Integrerat överspänningsskydd 10 kV. Kan på förfrågan levereras i klass I utförande och andra optiker.

Byggvarubedömd

CARDI

Ljustekniska data	
Bibehållet ljusflöde vid genomsnittlig livslängd 100 000 tim (25 °C omgivning)	90 %
Färgbeständighet (McAdam ellipse)	SDCM3
Färgtemperatur	4000 K
Färgtolkningsindex (CRI/Ra)	70-79
Justerbar optik	Nej
Ljuskälla	LED (utbytbar)
Nominell omgivningstemperatur enligt IEC 62722-2-1	-40...40 °C
Nominellt ljusflöde (IEC 62722-2-1)	22000 lm
Elektriska data	
Drivdon	LED-drivdon (konstantström)
Drivdon ingår	Ja
Effekt medel	165 W
Effekt slut	178 W
Effekt start	151 W
Effektfaktor	0.94
Konstant ljusflöde (CLO)	Ja
Ljusutbyte	146 lm/W
Max. antal armaturer per automatsäkring B10 (MCB)	2
Max. antal armaturer per automatsäkring B16 (MCB)	4
Max. antal armaturer per automatsäkring C16 (MCB)	7
Max. antal don MCB C10A	4
Max. systemeffekt	178 W
Märkspänning	220...240 V
Spänningstyp	AC
Dimensioner	
Bredd	330 mm
Höjd/Djup	130 mm
Längd	770 mm
Vindyta	0.05 m²
Tekniska data	
Armatur med begränsad yttemperatur "D" (EN 60598-2-24)	Nej

Tekniska data (forts)	
Dimning bakkant (phase cut-off)	Nej
Dimning D4i	Nej
Dimning DALI-2	Nej
Dimning framkant (phase cut-on)	Nej
Dimning programmerbar	Nej
Dimningsbar	Nej
Kapslingsklass (IP)	IP66
Med radiostyrning	Nej
Skyddsklass (IEC 61140)	II
Slagtålighet (IK)	IK09
Typ av anslutning för sensor/kommunikationsmodul	Ingen
Utbytbart drivdon	Ja
Antal poler	2
Färg hus/kapsling/stomme	Aluminium
Ledararea	1.5 mm²
Lämplig för stolpdiameter från/till	60 mm
Längd kabel	18 m
Material hus/kapsling/stomme	Aluminium
Material Kupa/Kåpa	Glas (transparent)
Med anslutningskabel	Ja
Med ljuskälla	Ja
Monteringsmetod	Topp-/Sidmontage
RAL-nummer	9006
Typ av kabeldragning	Avslutning
Vikt	8.4 kg
Ytskydd	Pulverlackerad

Måttritning

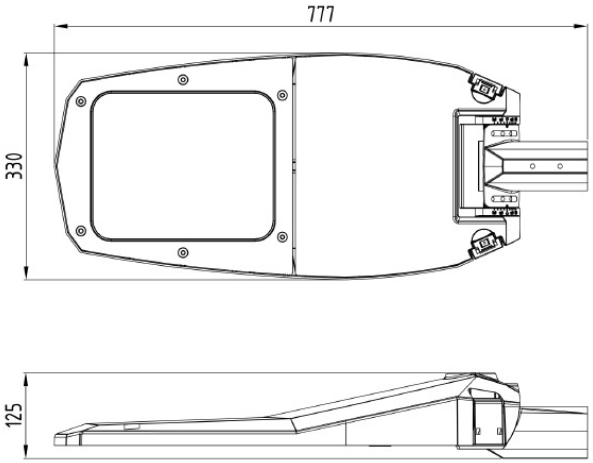

Ljusfördelningskurva

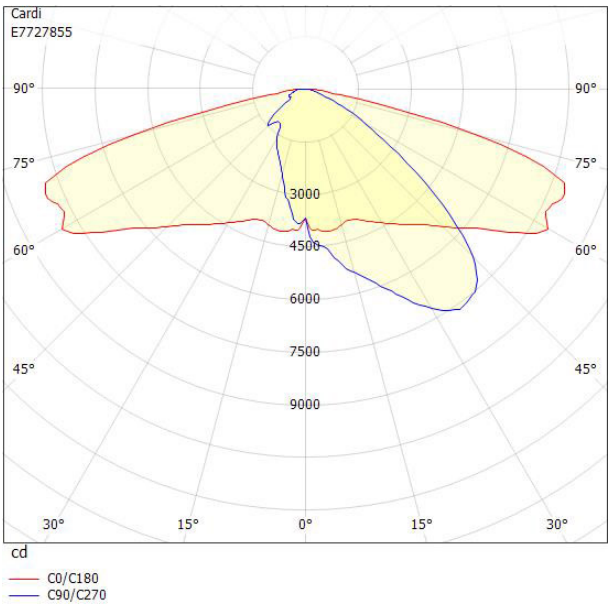

Tillbehör/reservdelar

Artnr	Benämning	Tillbehör	Färg	Material	Modell/Utförande	Koniskt avsmalnande
E5279034	ÖVERSPÄNNINGSSKYDD TYP 2 IP65					
E7727306	ADAPTER 48-60 MM					
E7727912	HÖRNFÄSTE Ø60 ALUGRÅ	Ja	Aluminium	Stål		
E7771076	RÖRARM Ø60 FÖRZ. 200MM 0GR		Zink	Stål	Övrigt	Nej
E7771084	RÖRARM Ø60, 200MM, 5 GRADER	Ja	Zink	Stål		
E7771115	RÖRARM VINKEL 100 L=1500	Ja	Zink	Stål		
E7771814	RÖRARM Ø60 ALUGRÅ 200MM 0GR	Ja	Aluminium	Stål		