

ST AREA 120 ALU 4K CLO

E7727857

ST Area är en stolparmatur med asymmetrisk optik optimerad för att ge en jämn och avbländad områdesbelysning. Armaturen har en design som en gatljusarmatur men har en strålkastares ljusfördelning. Armaturhus av lackerad aluminium med front av härdat klarglas. För montage på rakstolpe eller med arm Ø 60 mm. Adapter för Ø 48 mm finns som tillbehör, beställs separat E77 273 06. Levereras komplett med stolpfäste, ställbart -5° till +20° på rak stolpe. Ställbar -20° till +20° vid horisontellt montage på arm. Godkänd för omgivningstemperatur ner till -40°C. Armaturen är utrustade med CLO-drivdon, kompenserar för LED-ljuskällans ljusnedgång över tiden genom att öka strömmen. Det innebär att ljusflödet ur armaturen kommer vara konstant under hela livslängden. Lm/W som anges är beräknat på start/min effekten. Levereras med anslutningsledning (PVC) 2x1,5 mm² med fri ände. Integrerat överspänningsskydd 10 kV. Kan på förfrågan levereras i klass I utförande och andra optiker.

Byggvarubedömd

Ljustekniska data	
Bibehållet ljusflöde vid genomsnittlig livslängd 100 000 tim (25 °C omgivning)	90 %
Färgbeständighet (McAdam ellipse)	SDCM3
Färgtemperatur	4000 K
Färgtolkningsindex (CRI/Ra)	70-79
Justerbar optik	Nej
Ljuskälla	LED (utbytbar)
Nominell omgivningstemperatur enligt IEC 62722-2-1	-40...40 °C
Nominellt ljusflöde (IEC 62722-2-1)	15500 lm
Elektriska data	
Drivdon	LED-drivdon (konstantström)
Drivdon ingår	Ja
Effekt medel	112 W
Effekt slut	121 W
Effekt start	103 W
Effektfaktor	0.94
Konstant ljusflöde (CLO)	Ja
Ljusutbyte	150 lm/W
Max. antal armaturer per automatsäkring B10 (MCB)	4
Max. antal armaturer per automatsäkring B16 (MCB)	7
Max. antal armaturer per automatsäkring C16 (MCB)	12
Max. antal don MCB C10A	8
Max. systemeffekt	121 W
Märkspänning	220...240 V
Spänningstyp	AC
Dimensioner	
Bredd	330 mm
Höjd/Djup	130 mm
Längd	770 mm
Vindyta	0.05 m²
Tekniska data	
Armatur med begränsad yttemperatur "D" (EN 60598-2-24)	Nej

Tekniska data (forts)	
Dimning bakkant (phase cut-off)	Nej
Dimning D4i	Nej
Dimning DALI-2	Nej
Dimning framkant (phase cut-on)	Nej
Dimning programmerbar	Nej
Dimningsbar	Nej
Kapslingsklass (IP)	IP66
Med radiostyrning	Nej
Skyddsklass (IEC 61140)	II
Slagtålighet (IK)	IK09
Typ av anslutning för sensor/kommunikationsmodul	Ingen
Utbytbart drivdon	Ja
Antal poler	2
Färg hus/kapsling/stomme	Aluminium
Ledararea	1.5 mm²
Lämplig för stolpdiameter från/till	60 mm
Längd kabel	15 m
Material hus/kapsling/stomme	Aluminium
Material Kupa/Kåpa	Glas (transparent)
Med anslutningskabel	Ja
Med ljuskälla	Ja
Monteringsmetod	Topp-/Sidmontage
RAL-nummer	9006
Typ av kabeldragning	Avslutning
Vikt	8.4 kg
Ytskydd	Pulverlackerad

Måttritning

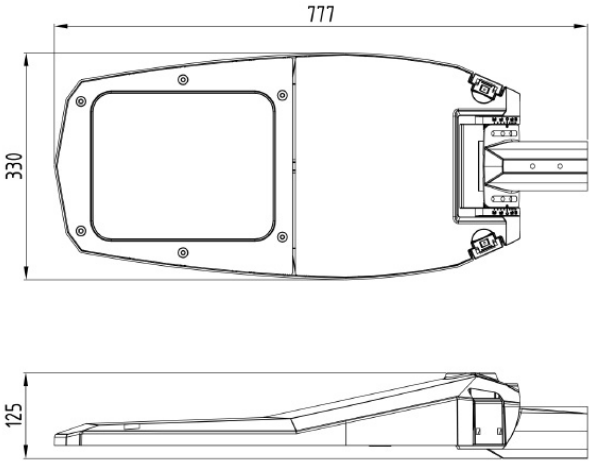

Ljusfördelningskurva

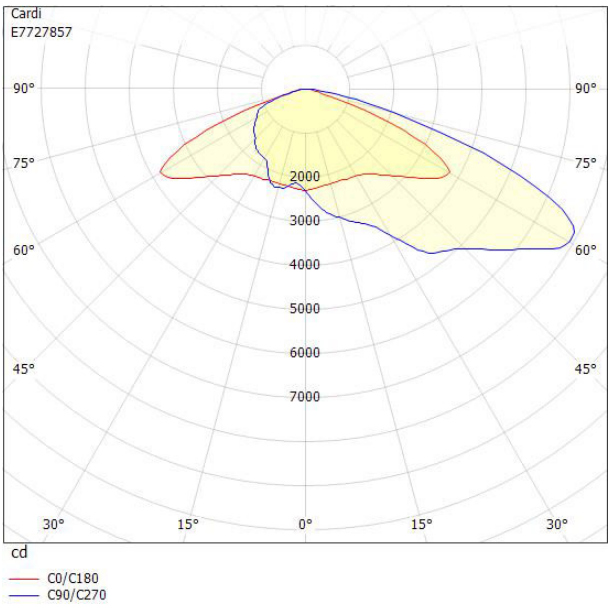

Tillbehör/reservdelar

Artnr	Benämning	Tillbehör	Färg	Material	Modell/Utförande	Koniskt avsmalnande
E5279034	ÖVERSPÄNNINGSSKYDD TYP 2 IP65					
E7727306	ADAPTER 48-60 MM					
E7727912	HÖRNFÄSTE Ø60 ALUGRÅ	Ja	Aluminium	Stål		
E7771076	RÖRARM Ø60 FÖRZ. 200MM 0GR		Zink	Stål	Övrigt	Nej
E7771084	RÖRARM Ø60, 200MM, 5 GRADER	Ja	Zink	Stål		
E7771115	RÖRARM VINKEL 100 L=1500	Ja	Zink	Stål		
E7771814	RÖRARM Ø60 ALUGRÅ 200MM 0GR	Ja	Aluminium	Stål		