TERSUS ALU 3000K

E7748340

Tersus är en allsidig armatur i en modern tidlös design IK10. Armaturen ger ett mjukt behagligt ljus genom den stora opala ytan. Tersus passar i många olika miljöer bostadsområden, parker, torg, parkeringsplatser och andra publika områden. Stomme och armaturtak av pressgjuten aluminium. Kupa av polykarbonat. För montage på stolpe med stolptopp 60 mm. Godkänd för omgivningstemperaturer -40°C till + 40°C. Levereras med 5 m anslutningsledning 2x1 mm² och fri ände. Integrerat överspänningsskydd 6 kV. Tersus finns även som pollare.

Ljustekniska data	
Armaturljusflöde	3000 lm
Färgbeständighet (McAdam ellipse)	SDCM3
Färgtemperatur	3000 K
Färgåtergivningsindex (CRI)	80-89
Justerbar optik	Nej
Ljusfärg	Vit
Ljuskälla	LED ej utbytbar
Nominell livstid L70/B50 vid 25 °C	100000 h
Elektriska data	
Antal don MCB B10A	12
Antal don MCB B16A	20
Antal don MCB C10A	20
Antal don MCB C16A	34
Driftdon	LED-drivdon konstantström
Drivdon ingår	Ja
Konstant ljusflöde (CLO)	Nej
Max. systemeffekt	35 W
Märkspänning från/till	220...240 V
Spänningstyp	AC
Dimensioner	
Diameter	600 mm
Höjd/djup	282 mm

Dimensioner (forts)	
Vindyta	0.282 m²
Kapslingsklass (IP)	IP65
Skyddsklass	II
Slagtålighet (IK)	IK10
Styrning	Ej dimbar
Utbytbart drivdon	Ja
Kabellängd	5 m
Kapslingsfärg	Aluminium
Lämplig för stolptoppsdiameter	60 mm
Material kapsling	Aluminium
Material kupa	Plast, transparent
Med anslutningskabel	Ja
Med ljuskälla	Ja
Monteringsmetod	Stolptopp
RAL-nummer	9006
Typ av kabeldragning	Avslutning
Vikt	11.7 kg
Ytskydd/Behandling	Med pulverlack

Måttritning

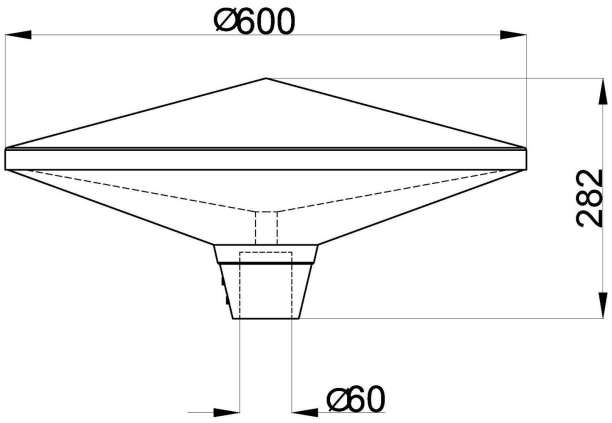

Ljusfördelningskurva

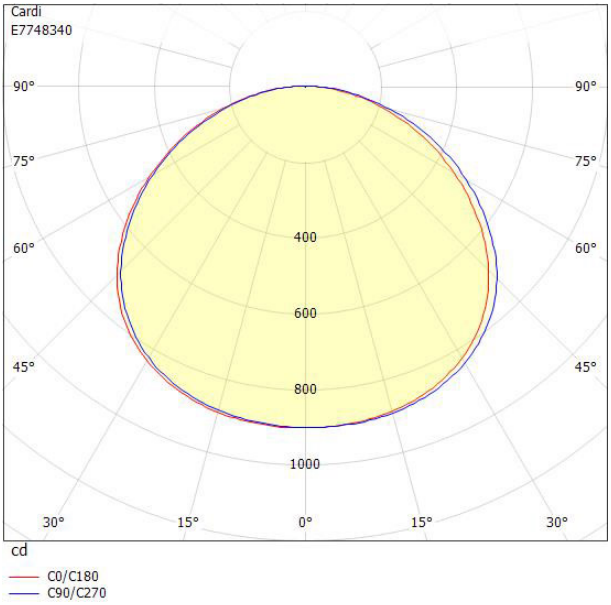

Tillbehör/reservdelar

Artnr	Benämning	Modell	Avtrappad	Material	Ytskydd/Behandling	Färg
E7779668	STS-1-4-4 MK STOLPINSATS					
E7780187	STOLPE CARDI 4M ALU RAL9006	Cylindrisk	Ja	Stål	Med pulverlack	Aluminium
E7780704	PARKSTOLPE MMSH40 K	Cylindrisk	Ja	Stål	Förzinkad	
E7780705	PARKSTOLPE MMSH40 L	Cylindrisk	Ja	Stål	Förzinkad	
E7780706	PARKSTOLPE MMSH45 L	Cylindrisk	Ja	Stål	Förzinkad	
E7780707	PARKSTOLPE MMSH50 L	Cylindrisk	Ja	Stål	Förzinkad	
E7780708	PARKSTOLPE MMSH55 L	Cylindrisk	Ja	Stål	Förzinkad	
E7780710	RAKSTOLPE MMSH60 E0	Cylindrisk	Ja	Stål	Förzinkad	
E7780755	PARKSTOLPE MMSH40 L RL	Cylindrisk	Ja	Stål	Förzinkad	
E7780756	PARKSTOLPE MMSH45 L RL	Cylindrisk	Ja	Stål	Förzinkad	
E7780757	PARKSTOLPE MMSH50 L RL	Cylindrisk	Ja	Stål	Förzinkad	
E7780760	RAKSTOLPE MMSH60 E0/D0 RL	Cylindrisk	Ja	Stål	Förzinkad	
E7982523	TERSUS DRIVDON 350MA					