LILY 4200 SVART 4K CLO

E7749978

Lily är en allsidig armatur i klassisk design. Armaturen ger en symmetrisk avbländad ljusbild med en tydlig vägledning. Lily passar i många olika miljöer bostadsområden, parker, torg, parkeringsplatser och andra publika områden. Stomme och armaturtak av aluminium. Kupa av polykarbonat. Korrosionsklass C4. För montage på rakstolpe med 60 mm alt 180 mm stolptopp. Adapter för montage på 108 mm stolpe beställs separat (E77 501 98). Levereras med 8 m anslutningsledning 2x1,5 mm² med fri ände. Armaturen är försedd med CLO-drivdon, kompenserar för LED-ljuskällans ljusnedgång över tiden genom att öka strömmen. Det innebär att ljusflödet ur armaturen kommer vara konstant under hela livslängden. Lm/W som anges är beräknat på start/min effekten. Godkänd för omgivningstemperatur ner till -40°C. Integrerat överspänningsskydd 10 kV.

Ljustekniska data	
Bibehållet ljusflöde vid genomsnittlig livslängd 100 000 tim (25 °C omgivning)	100 %
Bibehållet ljusflöde vid genomsnittlig livslängd 50 000 tim (25 °C omgivning)	100 %
Färgbeständighet (McAdam ellipse)	SDCM3
Färgtemperatur	4000 K
Färgtolkningsindex (CRI/Ra)	80-89
Justerbar optik	Nej
Ljuskälla	LED (utbytbar)
Nominell omgivningstemperatur enligt IEC 62722-2-1	-40...50 °C
Nominellt ljusflöde (IEC 62722-2-1)	4200...0 lm
Elektriska data	
Drivdon	LED-drivdon (konstantström)
Drivdon ingår	Ja
Effekt medel	38 W
Effekt slut	40 W
Effekt start	36 W
Effektfaktor	0.95
Konstant ljusflöde (CLO)	Ja
Ljusutbyte	117 lm/W
Max. antal armaturer per automatsäkring B16 (MCB)	17
Max. antal armaturer per automatsäkring C16 (MCB)	28
Max. antal don MCB B10A	11
Max. antal don MCB C10A	18
Max. systemeffekt	40 W
Märkspänning	220...240 V
Spänningstyp	AC
Dimensioner	
Diameter	553 mm
Höjd/Djup	447 mm
Vindyta	0.34 m²

Armatur med begränsad yttemperatur "D" (EN 60598-2-24)	Nej
Dimning bakkant (phase cut-off)	Nej
Dimning D4i	Nej
Dimning DALI-2	Nej
Dimning framkant (phase cut-on)	Nej
Dimning programmerbar	Nej
Kapslingsklass (IP)	IP66
Med radiostyrning	Nej
Skyddsklass (IEC 61140)	II
Slagtålighet (IK)	IK10
Typ av anslutning för sensor/kommunikationsmodul	Ingen
Utbytbart drivdon	Ja
Antal poler	2
Färg hus/kapsling/stomme	Svart
Ledararea	1.5 mm²
Lämplig för stolpdiameter från/till	60 mm
Längd kabel	8 m
Material hus/kapsling/stomme	Aluminium
Material Kupa/Kåpa	Plast (transparent)
Med anslutningskabel	Ja
Med ljuskälla	Ja
Monteringsmetod	Ovanpå
RAL-nummer	9005
Typ av kabeldragning	Avslutning
Vikt	7.5 kg
Ytskydd	Pulverlackerad

Måttritning

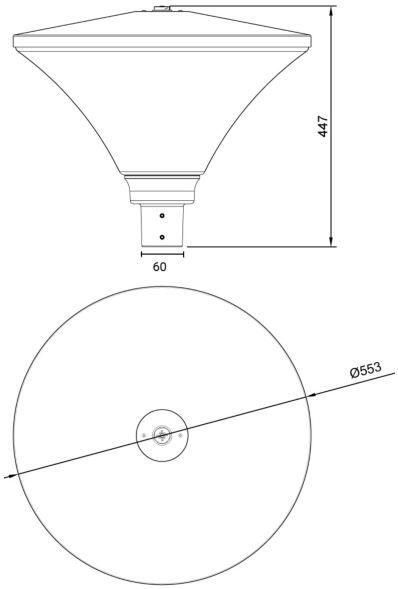

Ljusfördelningskurva

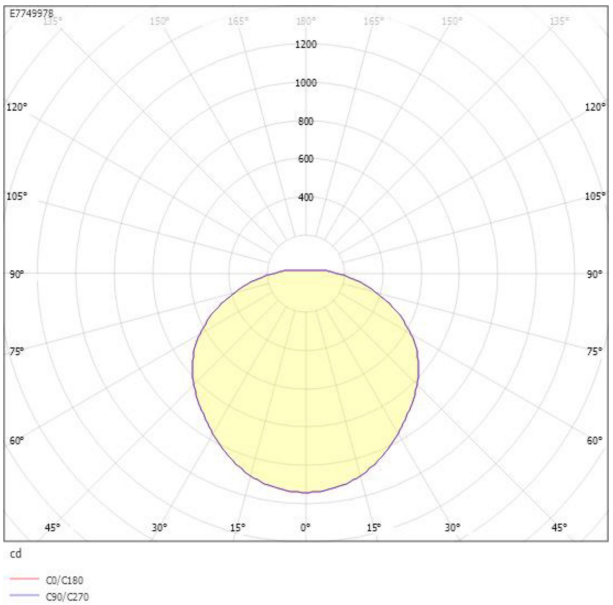

UGR-tabell

Beräkning av bländning enligt UGR											
Tak		80	70	70	50	50	80	70	70	50	50
Vägg		60	50	30	50	30	60	50	30	50	30
Golv		30	20	20	20	20	30	20	20	20	20
Rumsstorlek		Blickriktning tvärs till tvärsaxel					Blickriktning längs till tvärsaxel				
X	Y										
2H	2H	16.6	18.2	19.6	18.6	20.0	16.6	18.2	19.6	18.6	20.0
	3H	18.7	20.3	21.6	20.8	21.9	18.7	20.3	21.6	20.8	21.9
	4H	19.7	21.3	22.5	21.8	22.9	19.7	21.3	22.5	21.8	22.9
	6H	20.6	22.3	23.4	22.8	23.8	20.6	22.3	23.4	22.8	23.8
	8H	21.1	22.8	23.9	23.3	24.3	21.1	22.8	23.9	23.3	24.3
	12H	21.6	23.3	24.3	23.8	24.8	21.6	23.3	24.3	23.8	24.8
4H	2H	17.4	19.1	20.2	19.5	20.6	17.4	19.1	20.2	19.5	20.6
	3H	19.6	21.3	22.3	21.8	22.8	19.6	21.3	22.3	21.8	22.8
	4H	20.8	22.5	23.4	23.0	23.9	20.8	22.5	23.4	23.0	23.9
	6H	21.9	23.7	24.5	24.2	25.0	21.9	23.7	24.5	24.2	25.0
	8H	22.5	24.2	25.0	24.8	25.5	22.5	24.2	25.0	24.8	25.5
	12H	23.1	24.9	25.6	25.4	26.1	23.1	24.9	25.6	25.4	26.1
8H	4H	21.2	23.0	23.7	23.5	24.2	21.2	23.0	23.7	23.5	24.2
	6H	22.6	24.4	25.0	24.9	25.5	22.6	24.4	25.0	24.9	25.5
	8H	23.3	25.1	25.7	25.7	26.2	23.3	25.1	25.7	25.7	26.2
	12H	24.2	26.0	26.4	26.6	27.0	24.2	26.0	26.4	26.6	27.0
12H	4H	21.3	23.1	23.7	23.6	24.3	21.3	23.1	23.7	23.6	24.3
	6H	22.8	24.6	25.1	25.1	25.7	22.8	24.6	25.1	25.1	25.7
	8H	23.6	25.4	25.9	26.0	26.5	23.6	25.4	25.9	26.0	26.5
Variation av åskådarposition för tvärsavstånd S											
S = 1.0H		+0.1 / -0.1					+0.1 / -0.1				
S = 1.5H		+0.2 / -0.2					+0.2 / -0.2				
S = 2.0H		+0.3 / -0.4					+0.3 / -0.4				
Standardtabell		BK09					BK09				
Korrektionsfaktor		8.9					8.9				
Korrigerade bländindikeringar relaterade till totalt ljusflöde											

Tillbehör/reservdelar

Artnr	Benämning	Typ av tillbehör/reservdel	Tillbehör	Färg	Material	Höjd
E7750198	LILY ADAPTER 108MM	Adapter	Ja	Svart	Plast	85 mm