ATLA NANO SV 3/4K ZD4I-U

E7751203

Atla Nano erbjuder hög visuell komfort med en mjuk, homogen ljusöppning för en behaglig ljusmiljö för bostadsområden, parker och torg och andra publika miljöer. Med Nano-kupan skapas en mjuk och homogen ljusbild som minskar synliga ljuspunkter, förbättrar UGR-värdet och samtidigt bevarar en effektiva och kontrollerad ljusfördelning. Den räfflade kanten i kupan ger armaturen ett attraktivt uttryck när den är tänd och fungerar dessutom som en visuell vägledning längs gångstråk. Armaturen har ställbar färgtemperatur 3000K/4000K.Som tillbehör finns skärmar för att täcka delar eller hela armaturens kupa för extra avbländning i anslutning till fastigheter eller för att skapa ett annat designuttryck. Det är möjligt att montera en, två eller tre skärmar, allt efter platsens behov. Armaturen har ställbar färgtemperatur 3000K/4000K, fabriksinställning 3000K. Atla har en förmonterad sockel (Zhaga Book18) för kommunikationsnod. Nod beställs separat. Med Zhaga-D4i i armaturerna är armaturen förberedd för kommande innovativa digitala tjänster och sensorer. Med hjälp av noder kan man sedan styra en individuell armatur eller grupper av armaturer. Tack vare armaturens design så syns inte noden när man kommer i närheten av armaturen. Väljer man ingen kommunikation/nod direkt kommer armaturen som standard sänka ljusflödet vissa tider under natten då armaturen har inbyggd nattsänkning (AN), armaturen dimras ned enl. förinställda intervall genom att beräkna hur lång tid armaturen är tänd. Nattsänkningen anpassar sig efter årstiden om man använder t.ex Astro ur eller ljusrelä för att tända och släcka armaturen. Ger ca 30% energibesparing under en årscykel i förhållande till om armaturen lyser max utan nattsänkning Tillverkad av återvunnen aluminium med en kupa av återvunnen polykarbonat. Korrosionsskydd för C5-miljö enligt ISO 12944. För montage på stolptopp 60 mm. Atla är modulärt uppbyggd, vilket gör den enkel att underhålla och återvinna. Godkänd för omgivningstemperaturer ner till -40°C. Armaturen är bestyckad med överspänningsskydd på 10 kV och levereras med 6 m anslutningsledning med fri ände.

Byggvarubedömd

Ljustekniska data	
Bibehållet ljusflöde vid genomsnittlig livslängd 100 000 tim (25 °C omgivning)	100 %
Färgbeständighet (McAdam ellipse)	SDCM3
Färgtemperatur	30000...4000 K
Färgtolkningsindex (CRI/Ra)	80-89
Justerbar optik	Nej
Ljuskälla	LED (utbytbar)
Nominell omgivningstemperatur enligt IEC 62722-2-1	-40...50 °C
Nominellt ljusflöde (IEC 62722-2-1)	3780...3910 lm
Elektriska data	
Drivdon	LED-drivdon (konstantström)
Drivdon ingår	Ja
Effekt medel	32.6 W
Effekt slut	34.3 W
Effekt start	31 W
Effektfaktor	0.99
Konstant ljusflöde (CLO)	Ja
Ljusutbyte	126 lm/W
Max. antal armaturer per automatsäkring B10 (MCB)	13
Max. antal armaturer per automatsäkring B16 (MCB)	21
Max. antal armaturer per automatsäkring C16 (MCB)	35
Max. antal don MCB C10A	21
Max. systemeffekt	34 W
Märkspänning	220...240 V
Märkström	800 mA
Spänningstyp	AC
Dimensioner	
Diameter	550 mm
Höjd/Djup	265 mm
Vindyta	0.09 m²
Tekniska data	
Active Night	Ja

Tekniska data (forts)	
Armatur med begränsad yttemperatur "D" (EN 60598-2-24)	Nej
Dimning bakkant (phase cut-off)	Nej
Dimning D4i	Ja
Dimning DALI-2	Ja
Dimning framkant (phase cut-on)	Nej
Dimning programmerbar	Ja
Dimningsbar	Ja
Kapslingsklass (IP)	IP65
Skyddsklass (IEC 61140)	I
Slagtålighet (IK)	IK10
Typ av anslutning för sensor/kommunikationsmodul	Single Zhaga sockel
Utbytbart drivdon	Ja
Zhaga-D4i certifierad	Ja
Antal poler	5
Färg hus/kapsling/stomme	Svart
Ledararea	1 mm²
Lämplig för stolpdiameter från/till	60 mm
Längd kabel	6 m
Material hus/kapsling/stomme	Aluminium
Material Kupa/Kåpa	Plast (transparent)
Med anslutningskabel	Ja
Med ljuskälla	Ja
Monteringsmetod	Stolptopp
RAL-nummer	9005
Typ av kabeldragning	Avslutning
Vikt	9.2 kg
Ytskydd	Pulverlackerad

Måttritning

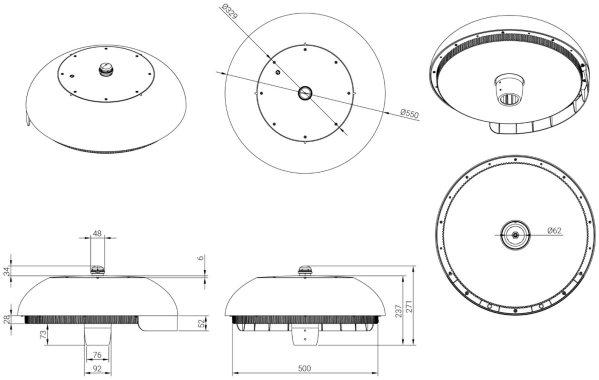

Ljusfördelningskurva

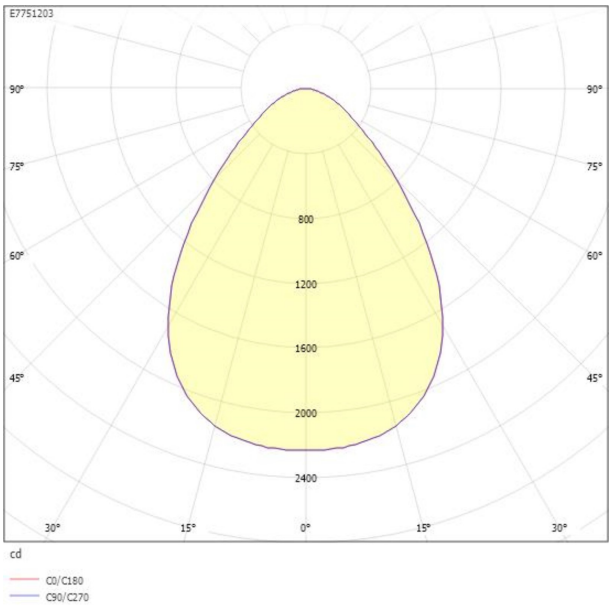

UGR-tabell

Beräkning av bländning enligt UGR											
Tak		80	70	70	50	50	80	70	70	50	50
Vägg		60	50	30	50	30	60	50	30	50	30
Golv		30	20	20	20	20	30	20	20	20	20
Rumsstorlek		Blickriktning tvärs till tvärsaxel					Blickriktning längs till tvärsaxel				
X	Y										
2H	2H	13.0	14.7	15.8	15.0	16.0	13.0	14.7	15.8	15.0	16.0
	3H	13.3	15.1	16.0	15.4	16.3	13.3	15.1	16.0	15.4	16.3
	4H	13.4	15.1	16.0	15.5	16.3	13.4	15.1	16.0	15.5	16.3
	6H	13.3	15.1	15.9	15.5	16.2	13.3	15.1	15.9	15.5	16.2
	8H	13.3	15.1	15.9	15.5	16.2	13.3	15.1	15.9	15.5	16.2
	12H	13.2	15.1	15.8	15.5	16.1	13.2	15.1	15.8	15.5	16.1
4H	2H	13.1	14.9	15.7	15.2	16.0	13.1	14.9	15.7	15.2	16.0
	3H	13.5	15.3	16.1	15.7	16.4	13.5	15.3	16.1	15.7	16.4
	4H	13.6	15.5	16.1	15.9	16.4	13.6	15.5	16.1	15.9	16.4
	6H	13.6	15.5	16.0	15.9	16.4	13.6	15.5	16.0	15.9	16.4
	8H	13.6	15.5	15.9	15.9	16.4	13.6	15.5	15.9	15.9	16.4
	12H	13.5	15.4	15.9	15.9	16.3	13.5	15.4	15.9	15.9	16.3
8H	4H	13.6	15.4	15.9	15.9	16.3	13.6	15.4	15.9	15.9	16.3
	6H	13.6	15.5	15.9	16.0	16.3	13.6	15.5	15.9	16.0	16.3
	8H	13.5	15.5	15.8	16.0	16.3	13.5	15.5	15.8	16.0	16.3
	12H	13.5	15.4	15.7	16.0	16.2	13.5	15.4	15.7	16.0	16.2
12H	4H	13.5	15.4	15.8	15.9	16.3	13.5	15.4	15.8	15.9	16.3
	6H	13.5	15.5	15.8	15.9	16.3	13.5	15.5	15.8	15.9	16.3
	8H	13.5	15.4	15.7	15.9	16.2	13.5	15.4	15.7	15.9	16.2
Variation av åskådarposition för tvärsavstånd S											
S = 1.0H		+0.8 / -1.3					+0.8 / -1.3				
S = 1.5H		+2.0 / -2.4					+2.0 / -2.4				
S = 2.0H		+3.4 / -3.3					+3.4 / -3.3				
Standardtabell		BK01					BK01				
Korrektionsfaktor		-2.7					-2.7				
Korrigerade bländindikeringar relaterade till totalt ljusflöde											

Tillbehör/reservdelar

Artnr	Benämning	Dimning bakkant (phase cut-off)	Dimning framkant (phase cut-on)	Konstant ljusflöde (CLO)	Hus/Kapsling/Stomme	Lämplig för konstantström
E1310010	NOD IQ ZHAGA GPS				Plasthus	
E1310017	SERVICENOD IQ USB-PC				Plasthus	
E1361003	RADIONOD ZHAGA D4I					
E1370011	GATEWAY IQ				Plasthus	
E1370012	GATEWAY IQ BC IOT				Plasthus	
E5279034	ÖVERSPÄNNINGSSKYDD TYP 2 IP65					
E7749959	ATLA SKÄRM SVART					
E7780188	STOLPE CARDI 4M SVART RAL9005					
E7780580	STOLPE KOMPOSIT 3M 60/108 9005					
E7780581	STOLPE KOMPOSIT 4M 60/108 9005					
E7780582	STOLPE KOMPOSIT 5M 60/108 9005					
E7780583	STOLPE KOMPOSIT 6M 60/108 9005					
E7750085	ATLA DRIVDON 800MA DALI	Nej	Nej	Ja	Plasthus	Ja