

# CREO ARM.HUS ALU 55° 4K DIM

E7770208

Creo armaturhus är en kompakt strålkastare med en stilren design och med hög färgåtergivning CRI > 90 (R9 > 50), idealisk för att skapa kreativa ljusmiljöer i parker, aktivitetsområden och torg. De riktbara strålkastarna finns med olika spridningsvinklar och ljusflödet är ställbart i tre olika lägen. Stomme av lackerad gjuten, återvunnen aluminium med skärm av härdat skyddsglas. Korrosionsskydd för C5-miljö enligt ISO 12944. Dimbar med extern dimmer med bakkantsreglering. Creo är modulärt uppbyggd, vilket gör armaturen enkel att underhålla och återvinna. Levereras med 8 m anslutningsledning 3x1 mm² med fri ände. Creo armaturhus levereras utan montagefästen, beställs separat.

Byggvarubedömd

| Ljustekniska data | |
|---|---|
| Bibehållet ljusflöde vid genomsnittlig livslängd 100 000 tim (25 °C omgivning) | 90 % |
| Bibehållet ljusflöde vid genomsnittlig livslängd 50 000 tim (25 °C omgivning) | 95 % |
| Flimmervärde Pst LM | 0.2 |
| Färgbeständighet (McAdam ellipse) | SDCM3 |
| Färgtemperatur | 4000 K |
| Färgtolkningsindex (CRI/Ra) | 90-100 |
| Ljusfördelning | Symmetrisk |
| Ljuskälla | LED (utbytbar) |
| Ljusspridningsvinkel | 40-80° (bredstrålande) |
| Ljusuttag | Direkt |
| Nominell omgivningstemperatur enligt IEC 62722-2-1 | -40...45 °C |
| Nominellt ljusflöde (IEC 62722-2-1) | 1655...3940 lm |
| **Elektriska data** | |
| Distorsion (THD) | 15 % |
| Drivdon | LED-drivdon (konstantström) |
| Drivdon ingår | Ja |
| Effektfaktor | 0.95 |
| Justering ljusflöde | Steglöst reglerbar |
| Konstant ljusflöde (CLO) | Nej |
| Ljusutbyte | 127 lm/W |
| Max. antal armaturer per automatsäkring B10 (MCB) | 10 |
| Max. antal armaturer per automatsäkring B16 (MCB) | 16 |
| Max. antal armaturer per automatsäkring C16 (MCB) | 27 |
| Max. antal don MCB C10A | 17 |
| Max. systemeffekt | 31 W |
| Märkspänning | 220...240 V |
| Märkström | 300...800 mA |
| Spänningstyp | AC |
| Stroboskopeffektvärde SVM | 0.1 |

| | |
|---|---|
| Diameter (yttermått) | 200 mm |
| Höjd/Djup | 207 mm |
| Vindyta | 0.0334 m² |
| Bluetoothstyrd | Nej |
| Dimmer med tryckknapp | Nej |
| Dimning bakkant (phase cut-off) | Ja |
| Dimning DALI-2 | Nej |
| Dimning framkant (phase cut-on) | Nej |
| Dimning potentiometer (integrerad) | Nej |
| Dimningsbar | Ja |
| Kapslingsklass (IP) baksida | IP65 |
| Kapslingsklass (IP) framsida | IP65 |
| Skyddsklass (IEC 61140) | I |
| Slagtålighet (IK) | IK09 |
| Utbytbart drivdon | Ja |
| Antal poler | 3 |
| Färg hus/kapsling/stomme | Aluminium |
| Ledararea | 1 mm² |
| Material hus/kapsling/stomme | Aluminium |
| Material Kupa/Kåpa | Glas (transparent) |
| Med ljuskälla | Ja |
| Med rörelsesensor | Nej |
| RAL-nummer | 9006 |
| Typ anslutning | Fri ledningsände |
| Typ av kabeldragning | Avslutning |
| Vikt | 2.7 kg |
| Ytskydd | Pulverlackerad |

# Måttritning

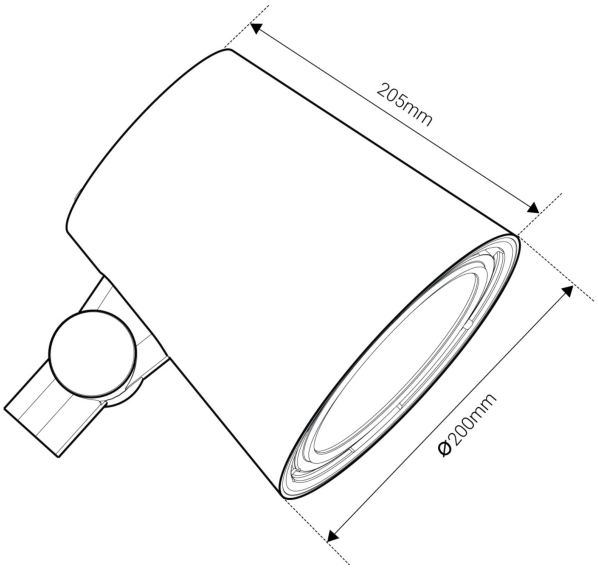


# Ljusdiagram

