PLATO MONTAGEKIT DOLT BÄRVERK

E7940006

Montagekit dolt bärverk till Plato II.

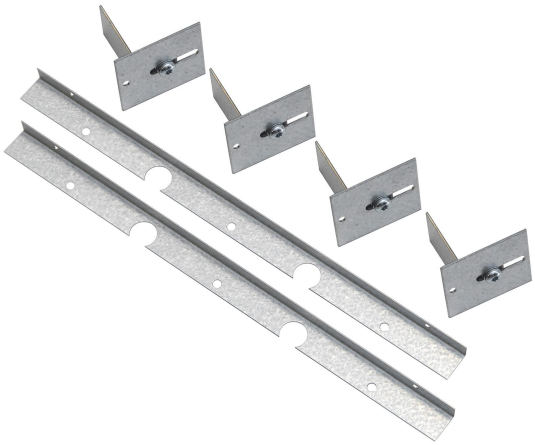

Material	Stål
Typ av tillbehör	Monteringssats

Måttritning

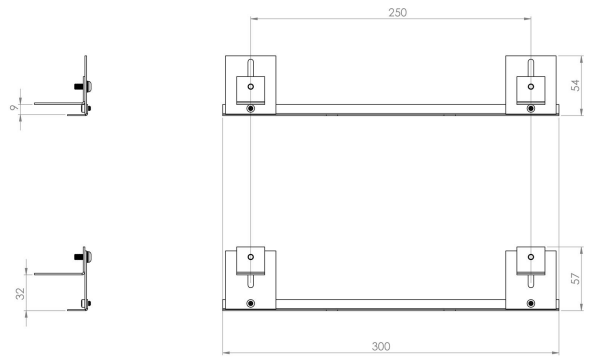

CARDI
Belysning från Elektroskandia