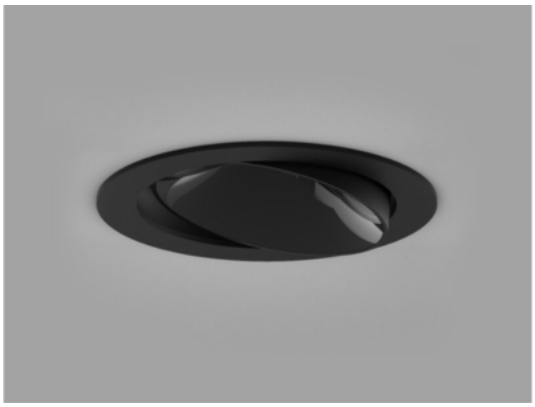

Dark Night Turn XS

Med Dark Night Turn får du en flexibel downlight av högsta kvalitet från Molto Luce som ger ett behagligt ljus utan bländning, tack vare sin linsteknik. Den tunna kantramen gör armaturen diskret och skapar en elegant atmosfär. Dark Night är idealisk för både hem och kontor, där du vill ha en stilren och funktionell belysning. Armaturen är ställbar (25°) och roterbar (355°). De högblanka reflektorer i olika färger som tillbehör ger flexibilitet i design och ljusupplevelse. Drivdon beställs separat: Tänd/Släck eller DALI.

Spridningsvinkel 40° eller 60°
4 reflektorer vit/guld/matt silver/svart högblank
Flexibel med olika effekter och ljusflöden.

1) 250mA, 9W som ger ljusflöde: 2700K; 780lm / 3000K; 870lm / 4000K; 960lm
2) 350mA, 13W som ger ljusflöde: 2700K; 1010lm / 3000K; 1170lm / 4000K; 1280lm
<h3>För mer inspiration läs här.</h3>

MOLTO LUCE®

LJUSTEKNISKA DATA	
Färgbeständighet	SDCM 3
Färgtemperatur	2700 K, 3000 K, 4000 K
Färgåtergivningsindex (CRI)	90-100
Ljusfördelning	Symmetrisk
Ljusuttag	Direkt
Nominellt ljusflöde (IEC 62722-2-1)	780 - 1280 lm
Spridningsvinkel	Bredstrålande 40-80°, Mediumstrålande 20-40°

DIMENSIONER	
Höjd/djup	71 mm
Inbyggnadsbredd	Ø80 mm

DIMENSIONER (forts)	
Inbyggnadsdjup	101 mm
Ytterdiameter	Ø86 mm
Kapslingsklass	IP20
Styrning	DALI, Ej dimbar
Justerbarhet	Svängbar
Kapslingsfärg	Vit / Svart
Material kapsling	Aluminium

Måttritning

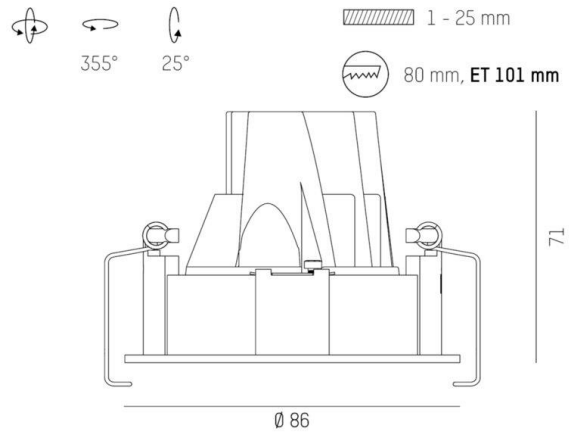

Ljusfördelningskurva

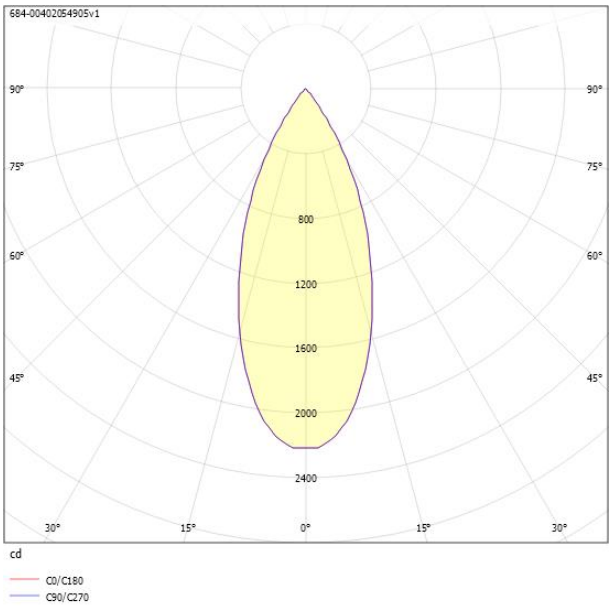

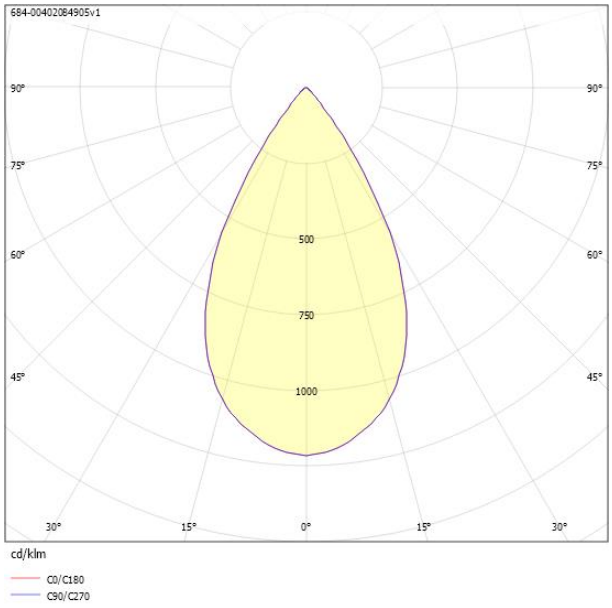

UGR-tabell

Beräkning av bländning enligt UGR

ρ Tak		80	70	70	50	50	80	70	70	50	50
ρ Vägg		60	50	30	50	30	60	50	30	50	30
ρ Golv		30	20	20	20	20	30	20	20	20	20
Rumsstorlek X	Y	Blickriktning tvärs till tvärsaxel					Blickriktning längs till tvärsaxel				
2H	2H	15.1	16.9	17.6	17.2	17.7	15.1	16.9	17.6	17.2	17.7
2H	3H	14.9	16.8	17.4	17.1	17.6	14.9	16.8	17.4	17.1	17.6
2H	4H	14.9	16.7	17.3	17.0	17.5	14.9	16.7	17.3	17.0	17.5
2H	6H	14.8	16.6	17.1	17.0	17.4	14.8	16.6	17.1	17.0	17.4
2H	8H	14.7	16.6	17.1	16.9	17.4	14.7	16.6	17.1	16.9	17.4
2H	12H	14.7	16.6	17.0	16.9	17.3	14.7	16.6	17.0	16.9	17.3
4H	2H	14.9	16.7	17.3	17.0	17.5	14.9	16.7	17.3	17.0	17.5
4H	3H	14.7	16.6	17.0	16.9	17.3	14.7	16.6	17.0	16.9	17.3
4H	4H	14.6	16.5	16.9	16.9	17.2	14.6	16.5	16.9	16.9	17.2
4H	6H	14.5	16.4	16.7	16.8	17.1	14.5	16.4	16.7	16.8	17.1
4H	8H	14.4	16.4	16.7	16.8	17.0	14.4	16.4	16.7	16.8	17.0
4H	12H	14.4	16.3	16.6	16.8	17.0	14.4	16.3	16.6	16.8	17.0
8H	4H	14.4	16.4	16.7	16.8	17.0	14.4	16.4	16.7	16.8	17.0
8H	6H	14.3	16.3	16.5	16.7	16.9	14.3	16.3	16.5	16.7	16.9
8H	8H	14.3	16.3	16.4	16.7	16.9	14.3	16.3	16.4	16.7	16.9
8H	12H	14.2	16.2	16.3	16.7	16.8	14.2	16.2	16.3	16.7	16.8
12H	4H	14.4	16.3	16.6	16.8	17.0	14.4	16.3	16.6	16.8	17.0
12H	6H	14.3	16.3	16.4	16.7	16.9	14.3	16.3	16.4	16.7	16.9
12H	8H	14.2	16.2	16.3	16.7	16.8	14.2	16.2	16.3	16.7	16.8
Variation av åskådarposition för tvärsavstånd S											
S = 1.0H S = 1.5H S = 2.0H		+6.2 / -19.4 +9.0 / -21.7 +11.0 / -22.5					+6.2 / -19.4 +9.0 / -21.7 +11.0 / -22.5				
Standardtabell		BK00					BK00				
Korrektionsfaktor		-1.8					-1.8				

Korrigerade bländindikeringar relaterade till totalt ljusflöde

Beräkning av bländning enligt UGR

ρ Tak		80	70	70	50	50	80	70	70	50	50
ρ Vägg		60	50	30	50	30	60	50	30	50	30
ρ Golv		30	20	20	20	20	30	20	20	20	20
Rumsstorlek X	Y	Blickriktning tvärs till tvärsaxel					Blickriktning längs till tvärsaxel				
2H	2H	18.9	20.7	21.3	20.9	21.5	18.9	20.7	21.3	20.9	21.5
2H	3H	18.8	20.6	21.2	20.9	21.5	18.8	20.6	21.2	20.9	21.5
2H	4H	18.7	20.6	21.2	20.9	21.4	18.7	20.6	21.2	20.9	21.4
2H	6H	18.6	20.5	21.0	20.8	21.3	18.6	20.5	21.0	20.8	21.3
2H	8H	18.6	20.5	21.0	20.8	21.3	18.6	20.5	21.0	20.8	21.3
2H	12H	18.5	20.4	20.9	20.8	21.2	18.5	20.4	20.9	20.8	21.2
4H	2H	18.7	20.5	21.1	20.8	21.3	18.7	20.5	21.1	20.8	21.3
4H	3H	18.6	20.5	21.0	20.8	21.3	18.6	20.5	21.0	20.8	21.3
4H	4H	18.5	20.4	20.9	20.8	21.2	18.5	20.4	20.9	20.8	21.2
4H	6H	18.4	20.4	20.7	20.8	21.1	18.4	20.4	20.7	20.8	21.1
4H	8H	18.4	20.3	20.6	20.7	21.0	18.4	20.3	20.6	20.7	21.0
4H	12H	18.3	20.3	20.6	20.7	21.0	18.3	20.3	20.6	20.7	21.0
8H	4H	18.4	20.3	20.7	20.8	21.0	18.4	20.3	20.7	20.8	21.0
8H	6H	18.3	20.3	20.5	20.7	20.9	18.3	20.3	20.5	20.7	20.9
8H	8H	18.2	20.2	20.4	20.7	20.8	18.2	20.2	20.4	20.7	20.8
8H	12H	18.2	20.2	20.3	20.6	20.8	18.2	20.2	20.3	20.6	20.8
12H	4H	18.3	20.3	20.6	20.7	21.0	18.3	20.3	20.6	20.7	21.0
12H	6H	18.2	20.2	20.4	20.7	20.8	18.2	20.2	20.4	20.7	20.8
12H	8H	18.2	20.2	20.3	20.6	20.8	18.2	20.2	20.3	20.6	20.8
Variation av åskådarposition för tvärsavstånd S											
S = 1.0H S = 1.5H S = 2.0H		+5.4 / -7.8 +8.1 / -8.5 +10.1 / -8.7					+5.4 / -7.8 +8.1 / -8.5 +10.1 / -8.7				
Standardtabell		BK00					BK00				
Korrektionsfaktor		-1.8					-1.8				

Korrigerade bländindikeringar relaterade till totalt ljusflöde

CARDI